KÖENIG

# Montageanleitung / manuel de montage

**REGAL 490**
**08167**

**www.koenigworld.com**

Kundendienst / Service après-vente / servizio clienti
**DKB Household Switzerland AG**
Eggbühlstrasse 28, Postfach CH-8052 Zürich
Tel. 043 266 16 00 - Fax 043 266 16 10
Mail: servicecenter@dkbrands.com

20084-E61KO REV E 04/12

| 1 | (4) 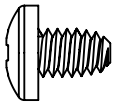 (4) 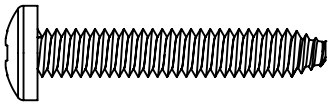 (8) 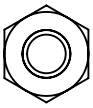 (4) 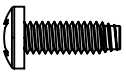 (2) 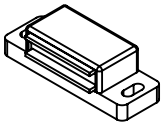 |
|---|---|

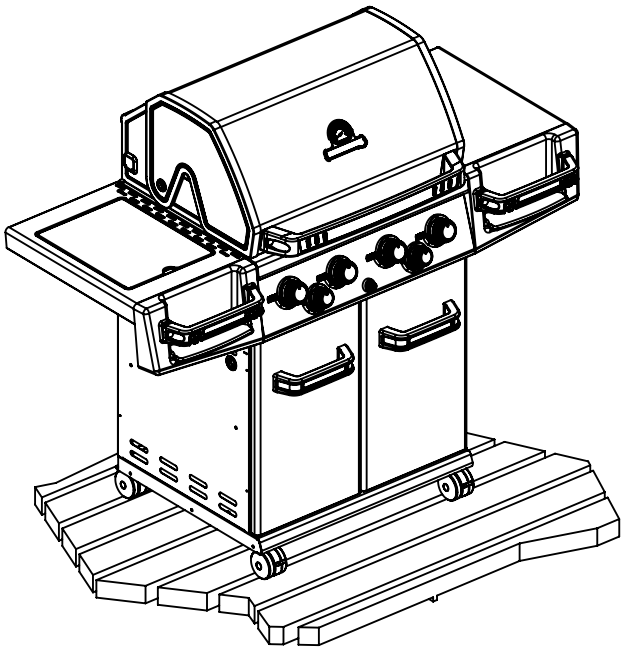

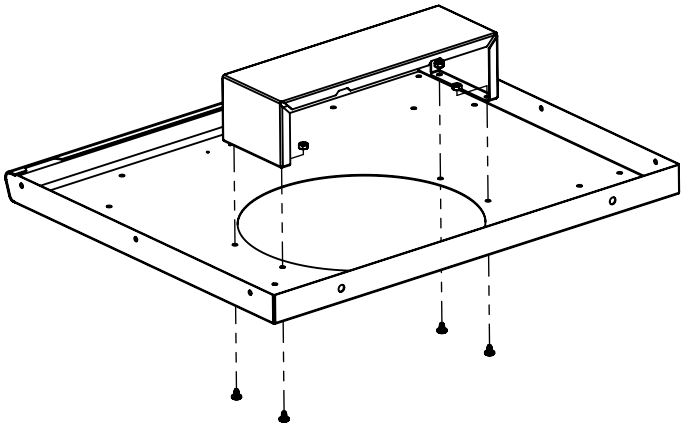

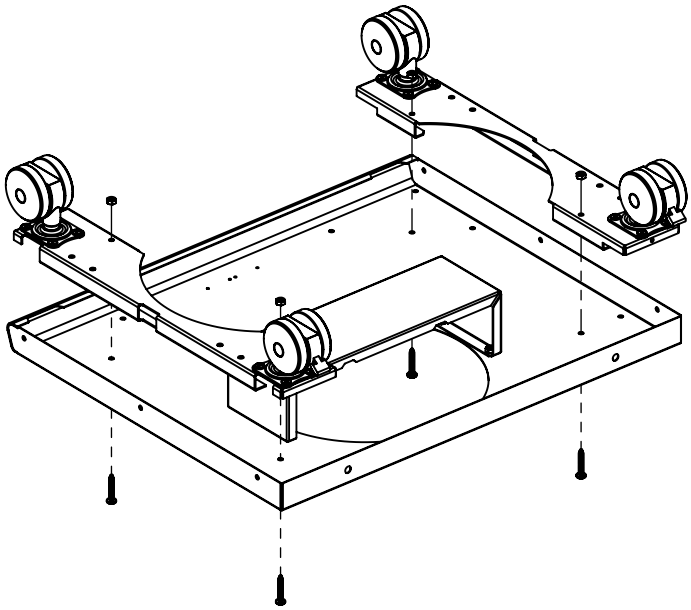

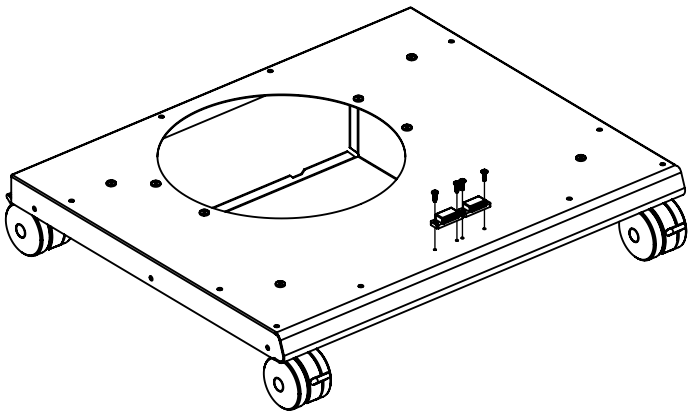

| | |
|---|---|
| **2** | (1) (4) 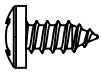 |

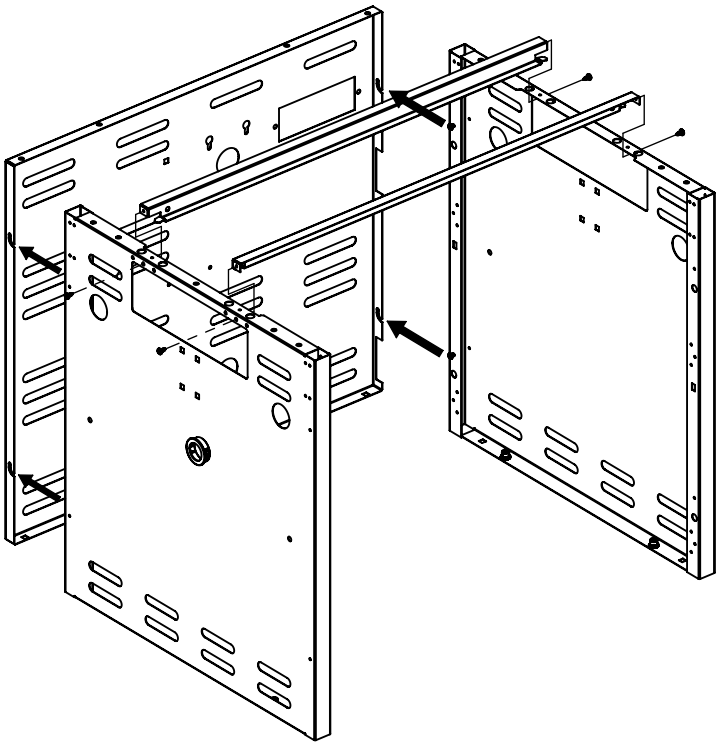

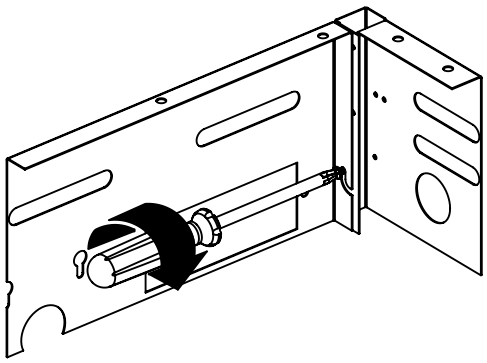

| | |
|---|---|
| **3** | (2) (2) 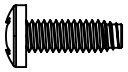 |

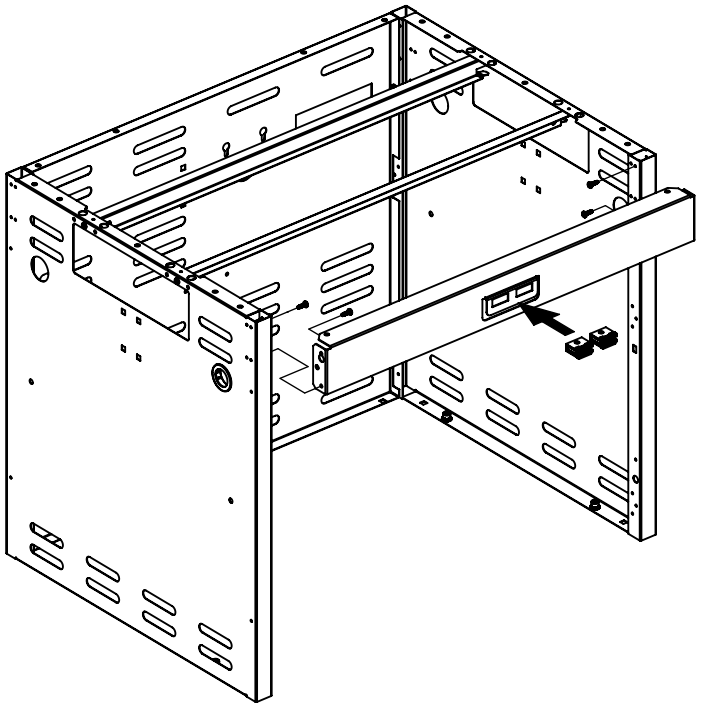

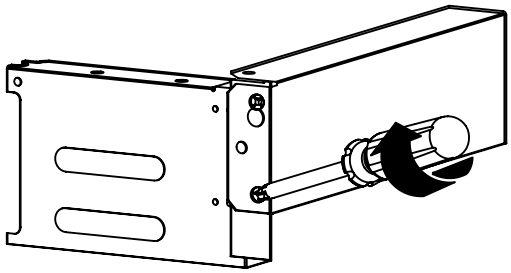

| | |
|---|---|
| **4** | (6) 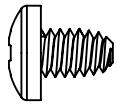 |

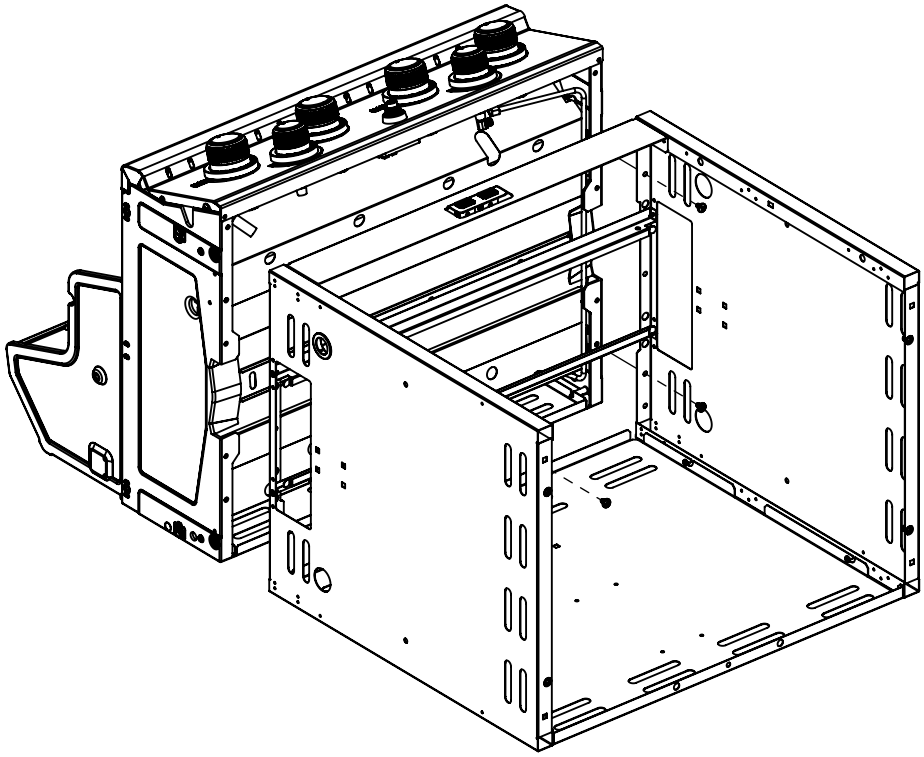

| | |
|---|---|
| **5** | (2) 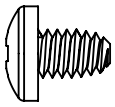 (4) 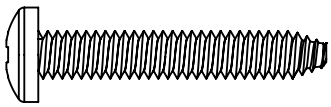 |

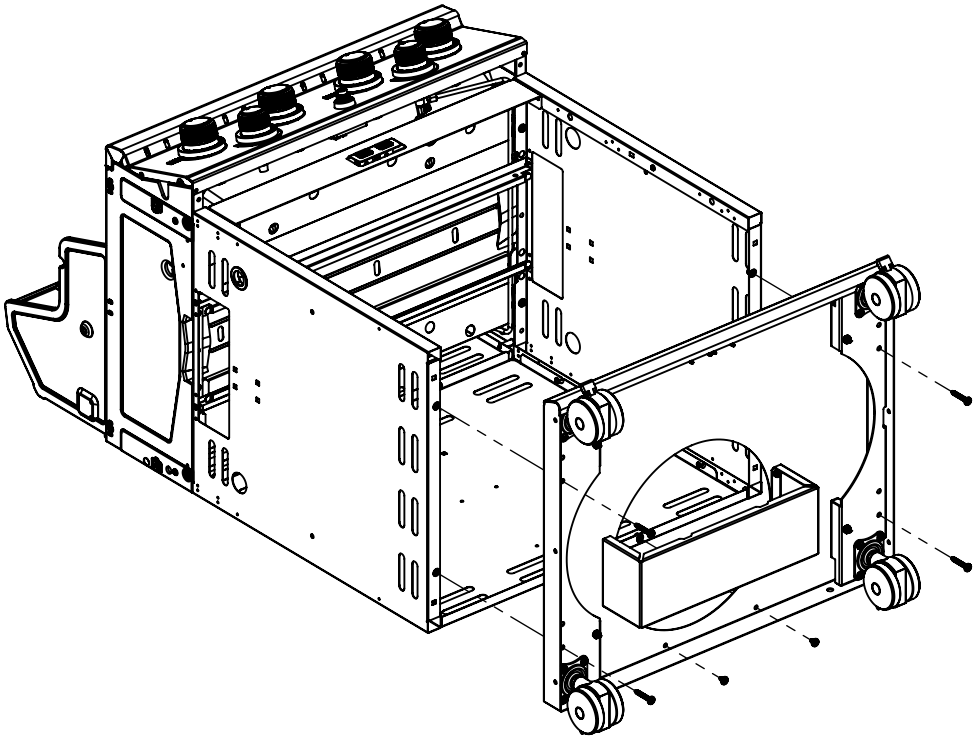

| | |
|---|---|
| **6** | 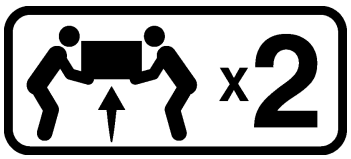 |

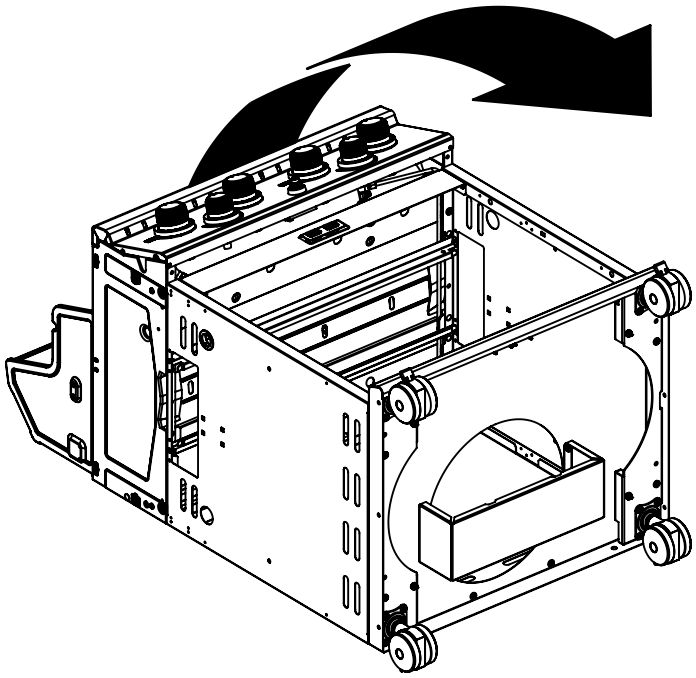

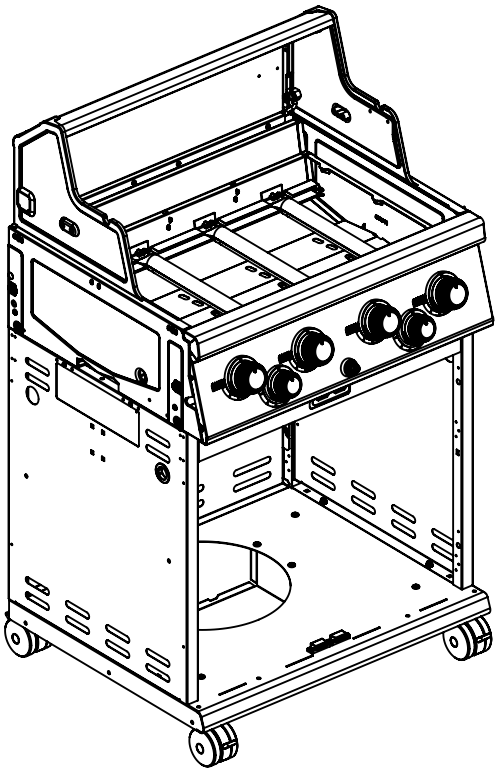

| | |
|---|---|
| **7** | (4) 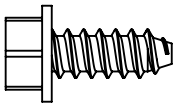 |

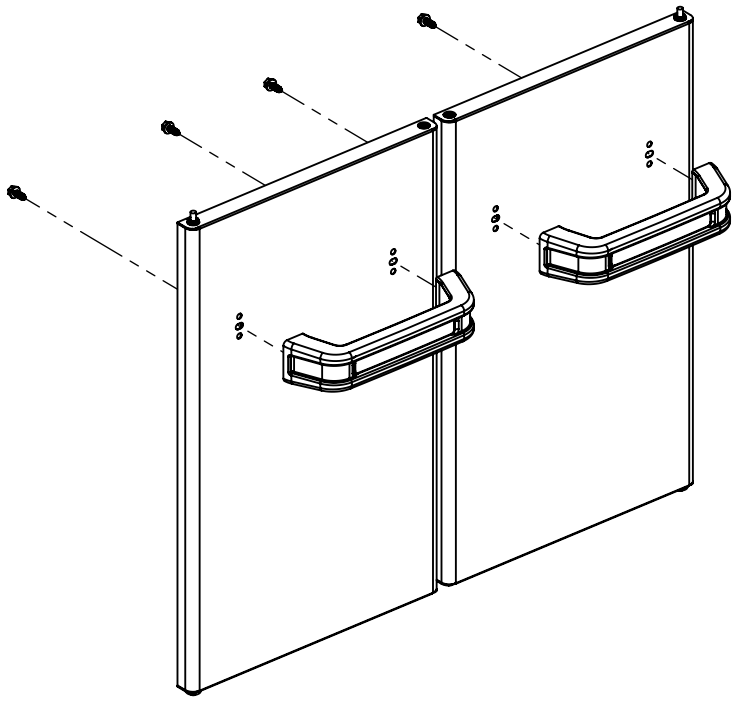

| | |
|---|---|
| **8** | (2) 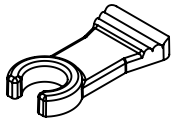 |

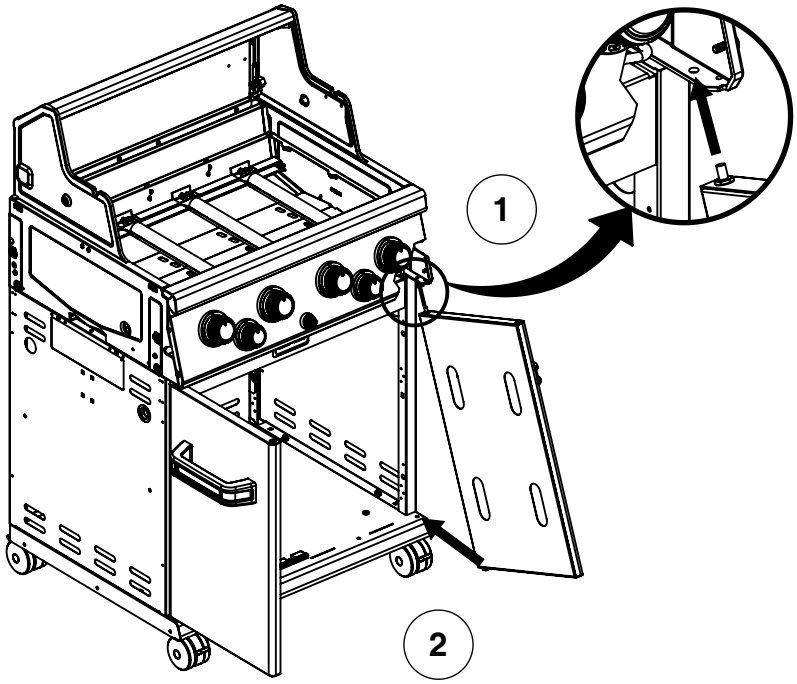


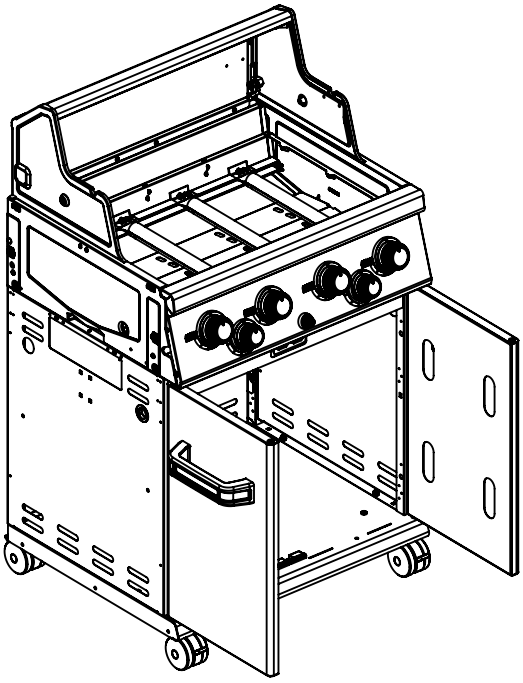

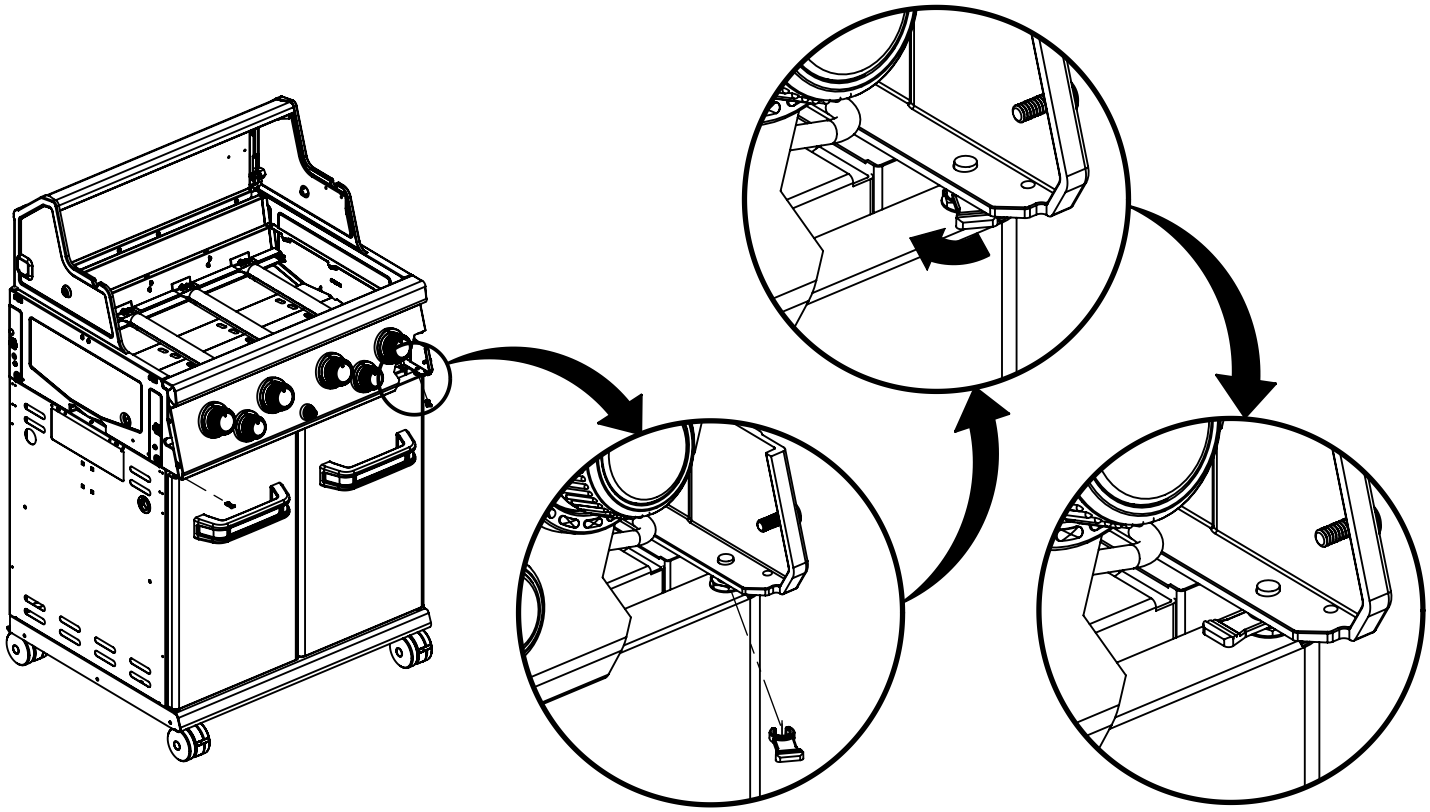

| | |
|---|---|
| **9** | (2) 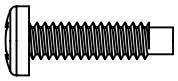 |

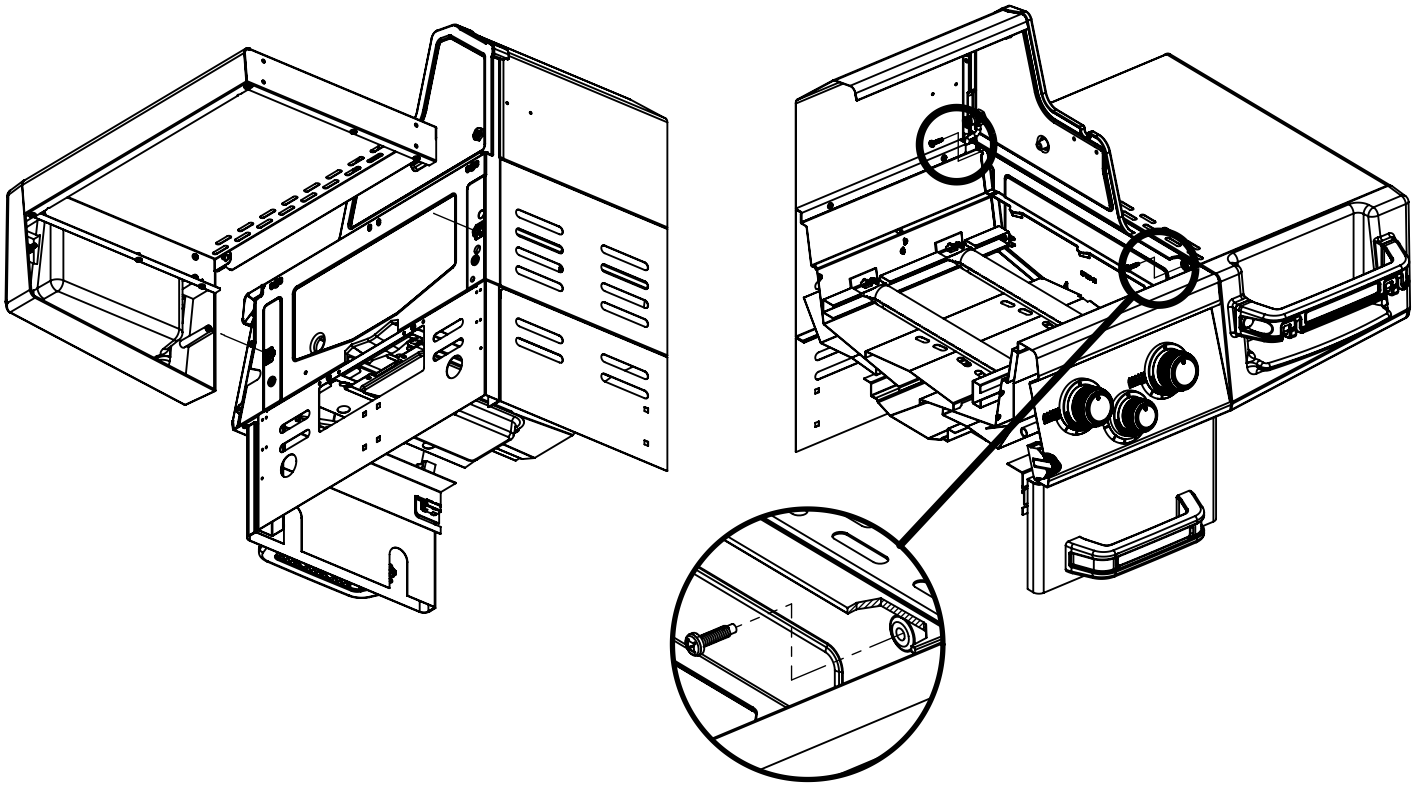

| | |
|---|---|
| **10** | (2) 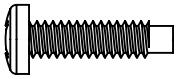 |

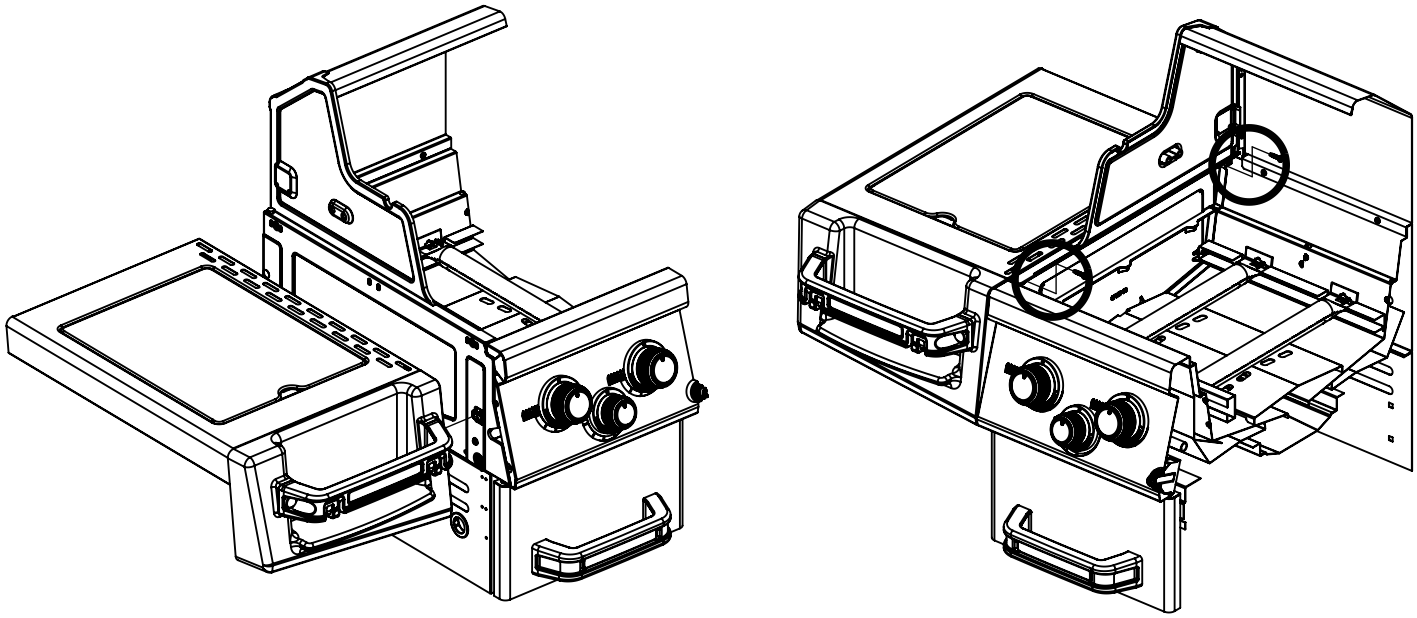

| 11 | (1) 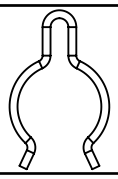 |
|---|---|

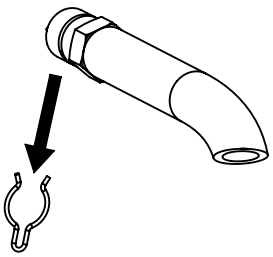

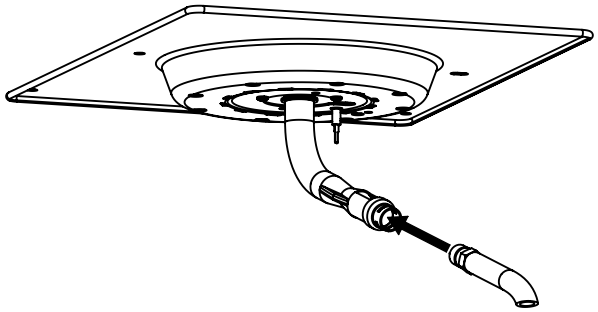

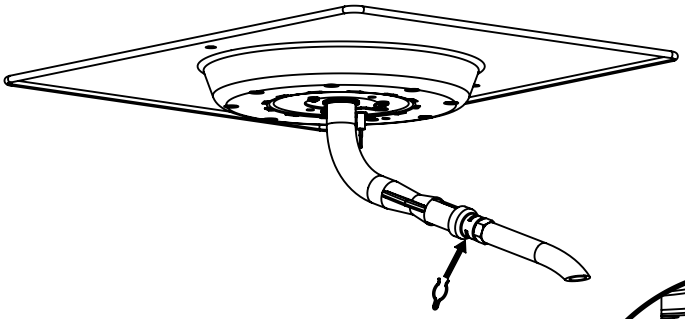

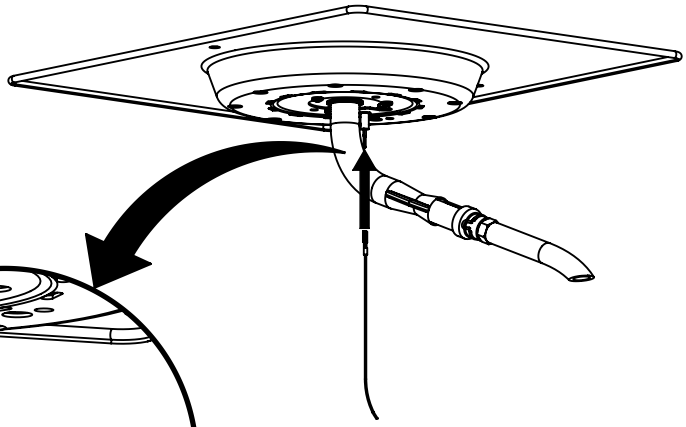

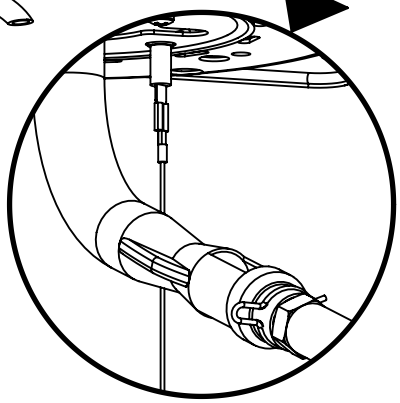

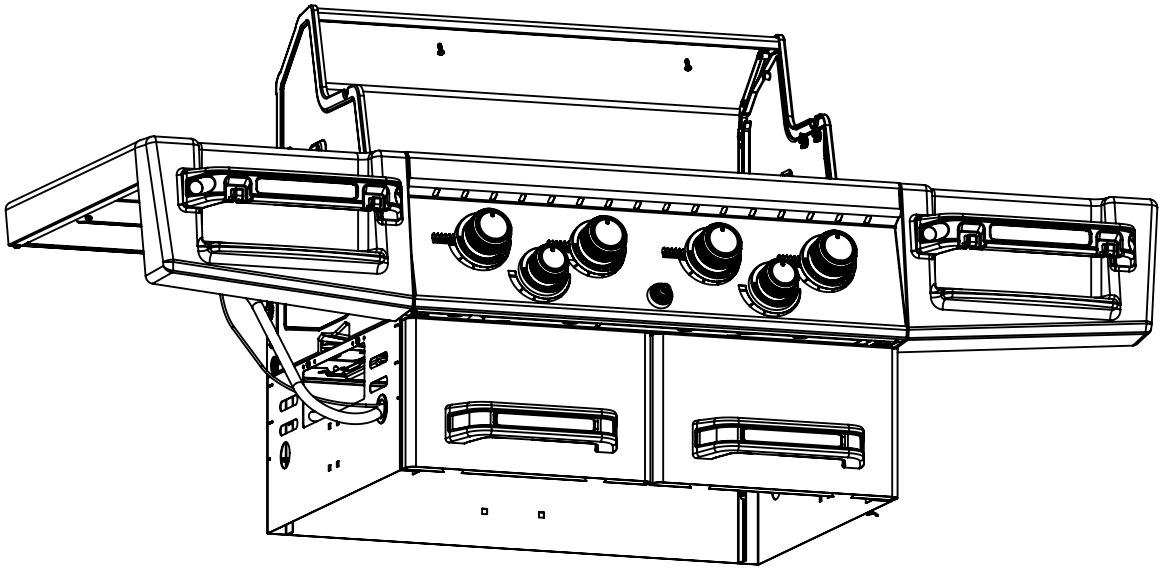

| 12 | |
|---|---|

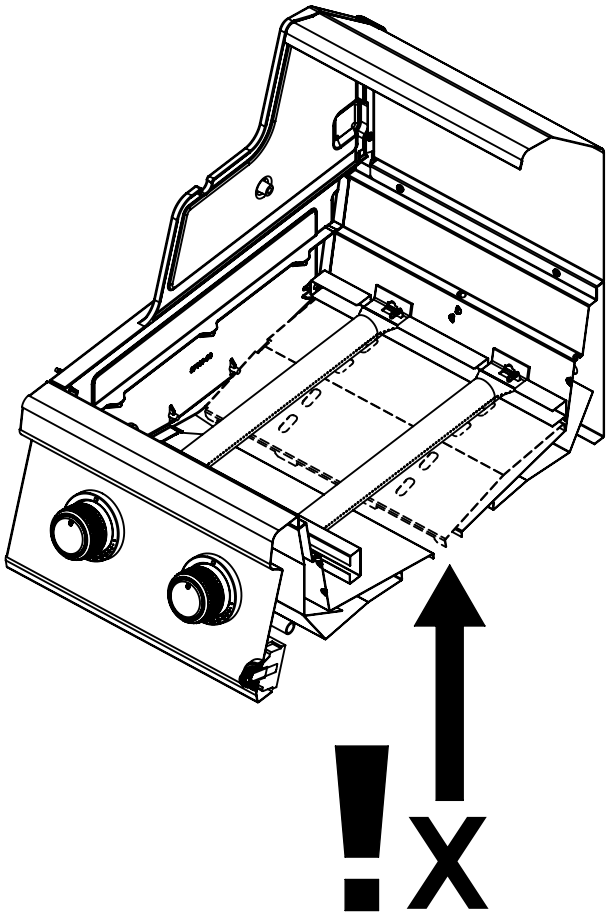

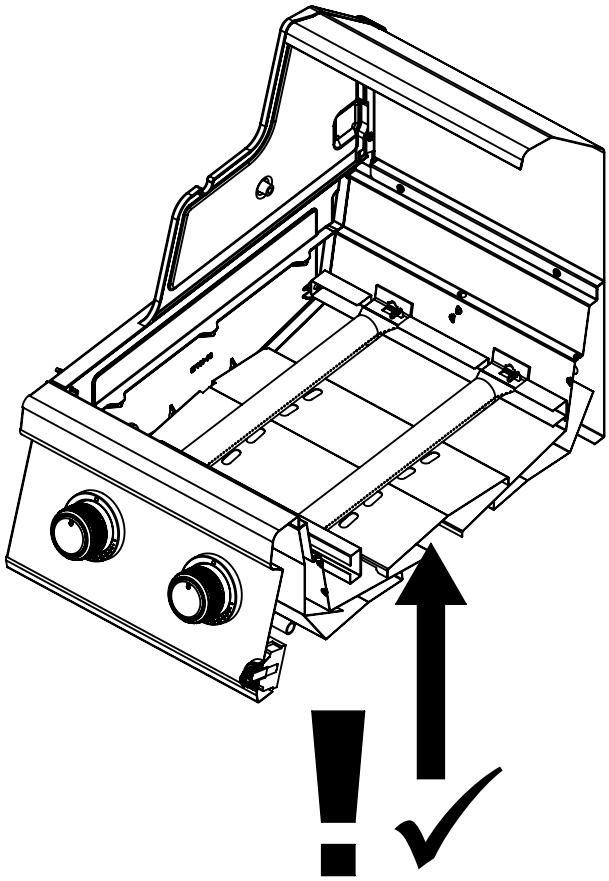

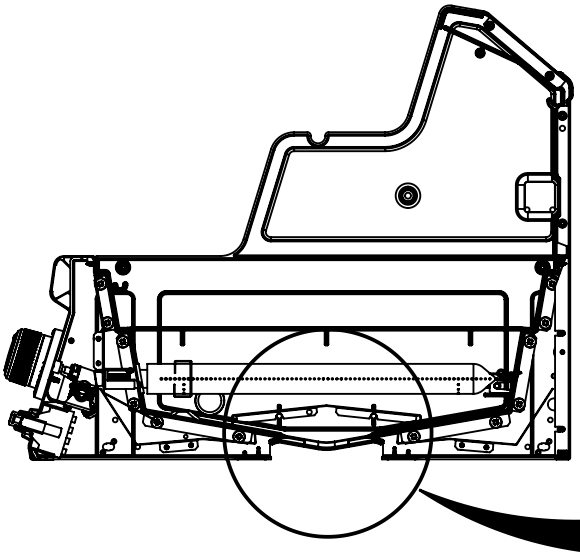

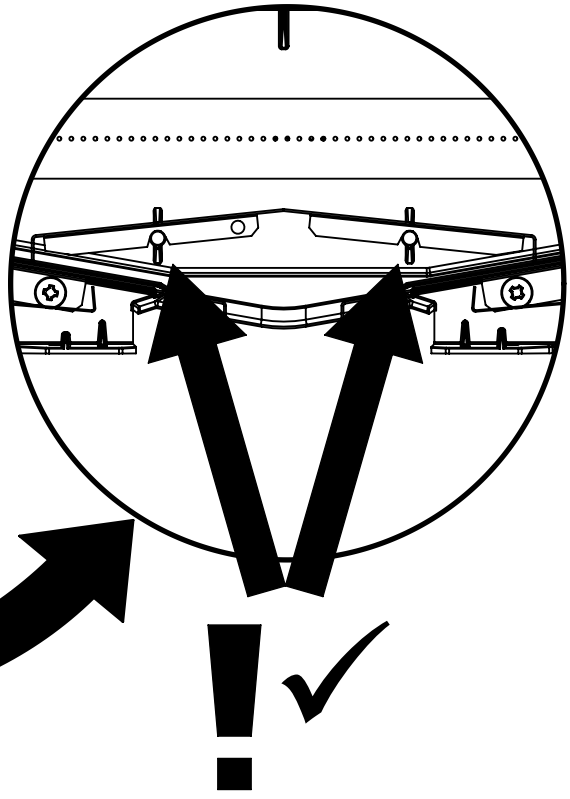

| | |
|---|---|
| **13** | (2) 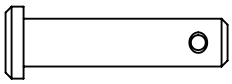 (2) 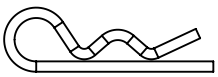 |

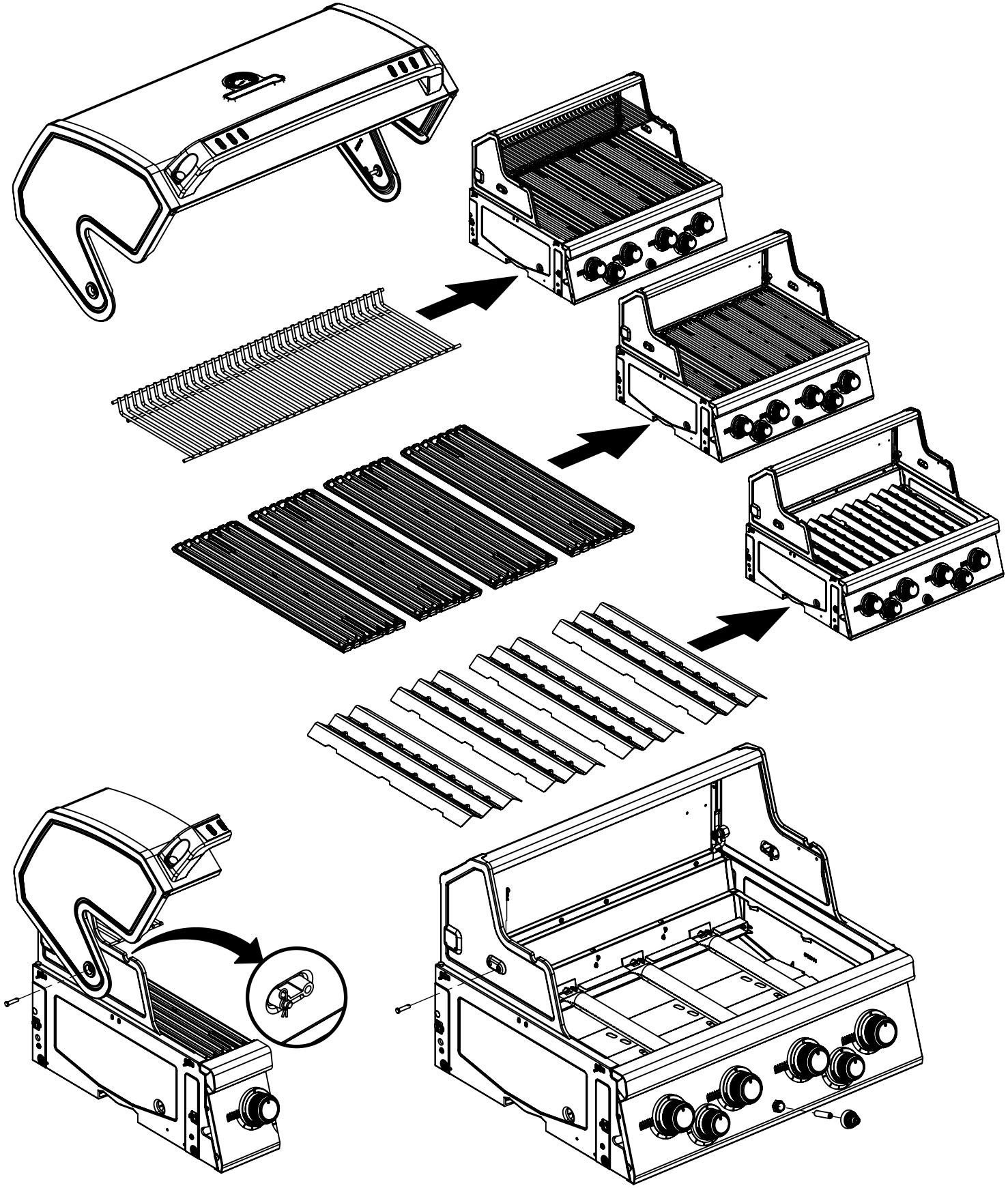

| 14 | |
|---|---|

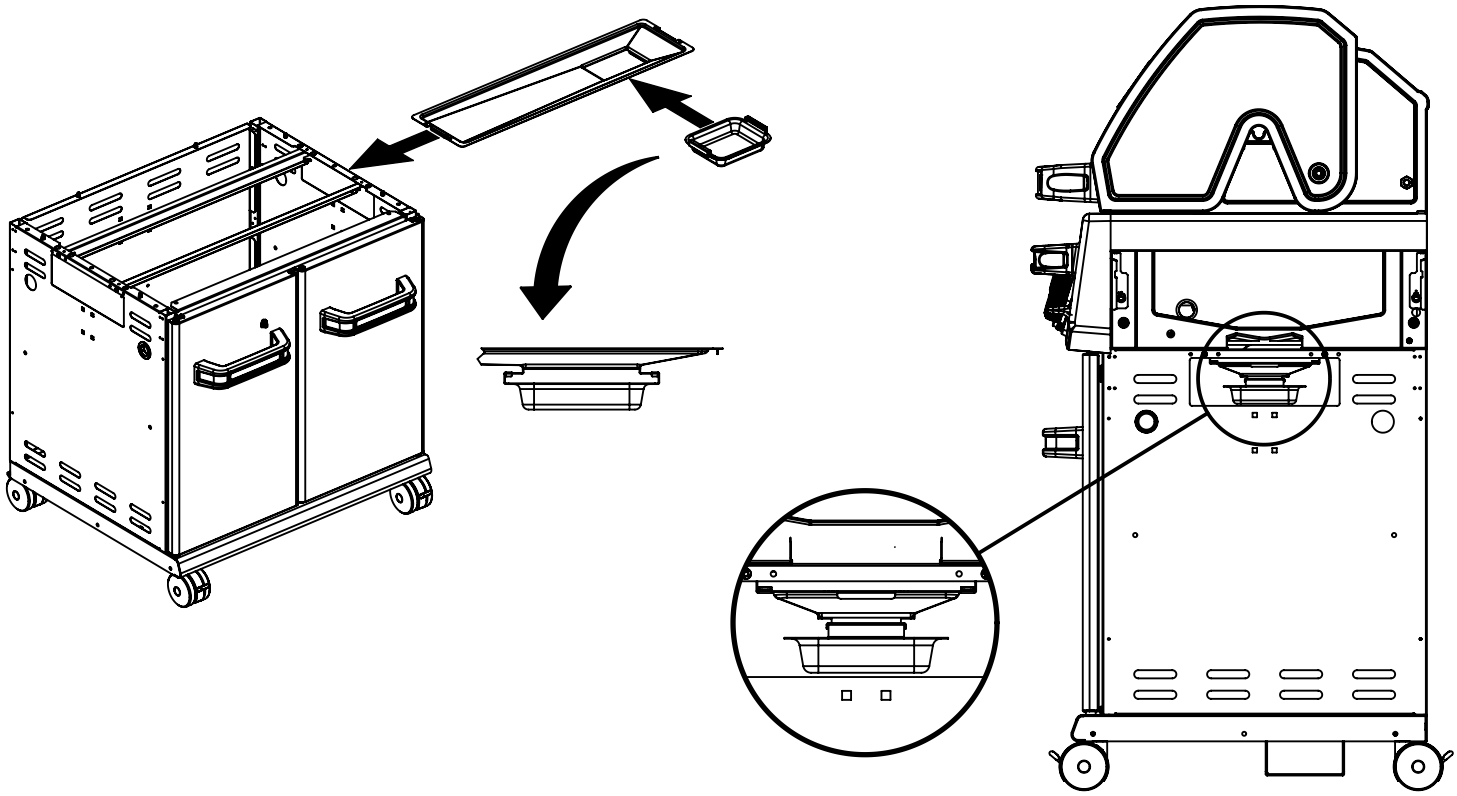

| 15 | (1) 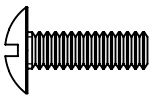 |
|---|---|

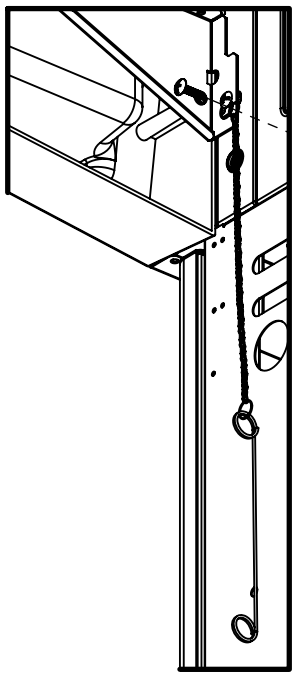

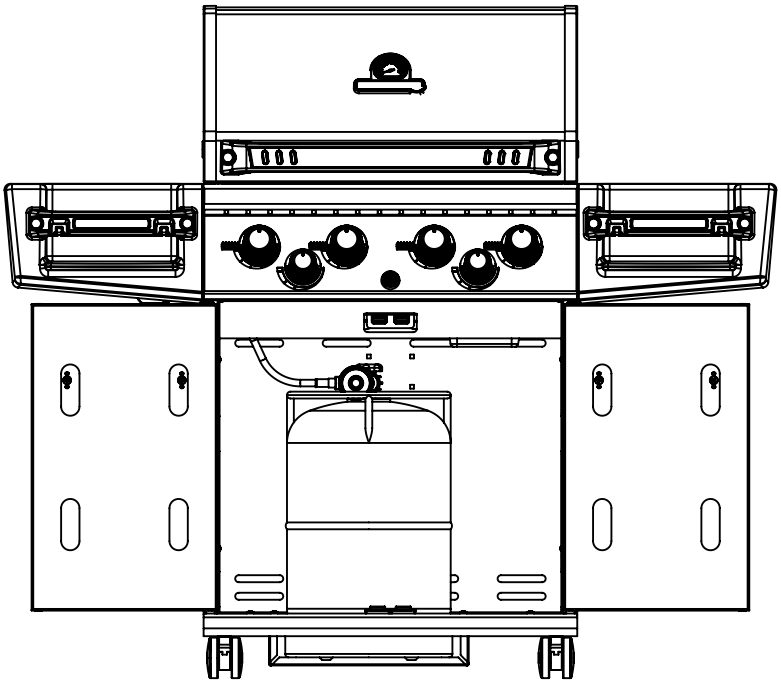

# PARTS LIST / LISTE DES PIECES

| KEY # | ITEM # | DESCRIPTION | DESCRIPTION | BESCHREIBUNG | 08167 |
|---|---|---|---|---|---|
| 1 | 87109-931 | PANEL - SIDE LEFT | PANNEAU - CÔTE GAUCHE | ABDECKUNG- LINKE SEITE | 1 |
| 2 | 87109-911 | PANEL - SIDE RIGHT | PANNEAU - CÔTE DROITE | ABDECKUNG- RECHTE SEITE | 1 |
| 3 | 27205-011 | PANEL - FRONT INNER | PANNEAU FRONTAL ARRIERE | ABDECKUNG - INNEN VORDERSEITE | 1 |
| 4 | 27205-921 | PANEL - INNER REAR | PANNEAU INTERIEUR ARRIERE | ABDECKUNG- INNERE RUECKSEITE | 1 |
| 5 | 27245-901 | GREASE SHIELD | PROTECTION CONTRE LA GRAISSE | FETTSCHUTZ | 1 |
| 6 | 27005-91 | HEAT SHIELD | PROTECTION CONTRE LA CHALEUR | HITZESCHUTZ | 1 |
| 7 | 27235-024 | BURNER SUPPORT BRACKET | SUPPORT BRÛLEUR | BRENNERHALTERUNGSBLECH | 1 |
| 8 | S21232 | PUZZLE CLIP | CLIP DE FIXATION | HALTEBÜGEL | 4 |
| 10 | 82305-024R | PANEL - REAR COOKBOX | PANNEAU - RECIPIENT | ABDECKUNG RUECKSEITE GRILLKAMMER | 1 |
| 12 | 82315-021 | PANEL - HOOD | PANNEAU DE LA CUVE | ABDECKUNG GRILLKAMMER | 1 |
| 18 | 22005-281 | GRID - PORCELAIN | GRILLE EN PORCELAINE | GRILLROST | 4 |
| 20 | 22005-991 | GRID - WARMING RACK | GRILLE - MAINTIEN AU CHAUD | WARMHALTEROST | 1 |
| 22 | 22225-014 | COLLECTOR BOX - FRONT LOWER | RECIPIENT - FRONTAL INFERIEUR | VORNE UNTEN | 1 |
| 24 | 22215-014 | COLLECTOR BOX - FRONT UPPER | RECIPIENT - FRONTAL SUPERIEUR | VORNE OBEN | 1 |
| 25 | 22909-104E | BURNER | BRÛLEUR | HAUPTBRENNER | 4 |
| 26 | 22001-768 | CONTROL KNOB | BOUTON DE CONTROLE | DREHSCHALTER | 4 |
| 26A | 22001-668 | CONTROL KNOB | BOUTON DE CONTROLE | DREHSCHALTER | 2 |
| 27 | 22002-268 | CONTROL BEZEL | MONTURE DE CONTROLE | KONTROLLANZEIGE | 4 |
| 27A | 22001-168 | CONTROL BEZEL | MONTURE DE CONTROLE | KONTROLLANZEIGE | 2 |
| 28 | 22005-474 | CONTROL COVER | PANNEAU DE CONTROLE | KONSOLE | 1 |
| 34 | S13470-079 | HOSE-SIDE BURNER | TUYAU DU BRÛLEUR LATÉRAL | SCHLAUCH FUER SEITENBRENNER RECHAUD | 1 |
| 34A | Y-11230 | COTTER PIN | ATTACHE DE CHEVILLE | VERBINDUNGSCLIP | 1 |
| 35 | 29005-075 | CONTROL ASSEMBLY | SOUPAPE | VERTEILEINHEIT | 1 |
| 36 | 10342-T18 | ELECTRODE – SIDE BURNER | ÉLÈCTRODE – BRÛLEUR DE CÔTÉ | HAUPTELEKTRODE SEITENRECHAUD | 1 |
| 37 | 20809-957 | TUBE-REAR BURNER ASSY | TUBE DE BRÛLEUR ARRIÈRE | SCHLAUCH OBERER BRENNER | 1 |
| 38 | Y-11990 | HEX NUT | ÉCROU | MUTTER | 1 |
| 40 | 10111-24CH2 | HOSE & REGULATOR | TUYAU ET REGULATEUR PL | SCHLAUCH/REGLER | 1 |
| 43 | 10342-E13 | ELECTRODE | ELECTRODE | HAUPTELEKTRODE | 2 |
| 44 | 10342-247 | ELECTRONIC IGNITOR | ALLUMAGE ÉLECTRONIQUE | SCHALTER ZÜNDER ELEKTRONISCH | 1 |
| 47 | 21035-991 | GREASE RAIL | GUIDE DU BAC A GRAISSE | FÜHRUNG FETTAUFFANGSCHALE | 2 |
| 48 | 22009-901 | GREASE PAN | CUVETTE A GRAISSE | ALU - TROPFSCHALEN | 1 |
| 49 | 27055-901 | GREASE TRAY | PLATEAU A GRAISSE | FETTAUFFANGSCHALE | 1 |
| 51 | 22209-904 | FLAV-R-WAVE ® | FLAV-R-WAVE ® | FRW AROMASYSTEM | 4 |
| 52 | 26109-331 | SIDE PANEL - CRESENT LEFT | PANNEAU LATERAL - GAUCHE | SEITENABDECKUNG GRILLKAMMER LINKS | 1 |
| 53 | 26109-311 | SIDE PANEL - CRESENT RIGHT | PANNEAU LATERAL - DROITE | SEITENABDECKUNG GRILLKAMMER RECHTS | 1 |
| 54 | 26305-301 | LID - OUTER PANEL | COUVERCLE - PANNEAU EXTERIEUR | DECKEL AUSSEN | 1 |
| 55 | 26205-90 | LID - INNER PANEL | COUVERCLE - PANNEAU INTERIEUR | DECKEL INNEN | 1 |
| 56 | 26005-34 | HANDLE | POIGNÉE | DECKELGRIFF | 1 |
| 57 | 26005-305 | STRAP - HANDLE | COURROIE - POIGNÉE | GRIFFBLENDE | 1 |
| 59 | S14020 | NAMEPLATE | PLAQUE D'IDENTIFICATION | NAMENSSCHILD | 1 |
| 60 | 10571-6 | HEAT INDICATOR | INDICATEUR DE CHALEUR | DECKELTHERMOMETER | 1 |
| 65 | 20005-000 | MATCH LIGHT - STICK | ALLUMETTES | STREICHHOLZ-ANZUENDHILFE STIFT | 1 |
| 68 | 21175-111A | DOOR | PORTE | TÜRE VORDERFRONT | 1 |
| 69 | 21275-131A | DOOR | PORTE | TÜRE VORDERFRONT | 1 |
| 70 | 21475-138 | HANDLE | POIGNÉE | DECKELGRIFF | 2 |
| 78 | 21075-905 | BRACKET - DOOR CATCH | PARENTHÈSE - CROCHET DE PORTE | VORDERE RAHMENSTUETZE | 1 |
| 80 | 21109-905R | SIDE PANEL | PANNEAU LATERALE | BLECHABDECKUNG SEITLICH | 2 |
| 88 | 21305-925R | PANEL - REAR | PANNEAU - ARRIÈRE | BLECHABDECKUNG HINTEN | 1 |
| 90 | 21095-935 | BASE | TABLETTE INFERIEURE | BODENSCHALE | 1 |
| 100 | 21039-915 | BRACKET – CASTOR SUPPORT | SUPPORT DE ROULLETTE | LEISTE FÜR KLEINE RÄDER | 2 |
| 101 | 21039-305 | LOWER TANK SUPPORT | SUPPORT DU RÉSERVOIR INFÉRIEUR | UNTERE GASFLASCHENHALTERUNG | 1 |
| 102 | 10892-23 | CASTOR | ROULETTES | DOPPELRAD | 4 |
| 110 | 23030-635 | SHELF BRACKET | CROCHETS PLATEAU | HALTERUNG SEITL. ARBEITSTISCH | 2 |

# PARTS LIST / LISTE DES PIECES

| KEY # | ITEM # | DESCRIPTION | DESCRIPTION | BESCHREIBUNG | 08167 |
|---|---|---|---|---|---|
| 111 | 23030-615 | SHELF BRACKET | CROCHETS PLATEAU | HALTERUNG SEITL. ARBEITSTISCH | 2 |
| 112 | 20409-934 | STRAP - HANDLE | COURROIE - POIGNÉE | GRIFFBLENDE | 4 |
| 114 | 23101-614 | SHELF | PLANCHETTE LATERALE | SEITL. ARBEITSTISCH | 1 |
| 115 | 23100-654 | SHELF | PLANCHETTE LATERALE | SEITL. ARBEITSTISCH | 1 |
| 116 | 23401-631 | SHELF FRONT | PLANCHETTE FRONTALE | FRONTABDECKUNG ARBEITSTISCH | 1 |
| 116A | 23401-611 | SHELF FRONT | PLANCHETTE FRONTALE | FRONTABDECKUNG ARBEITSTISCH | 1 |
| 117 | 23009-608 | HANDLE | POIGNEE | GRIFF | 2 |
| 124 | 23000-271 | SHELF-SIDE BURNER | PLANCHETTE LATERAL DU BRÛLEUR | SEITENBRENNER ABDECKUNG | 1 |
| 125 | 23000-254 | COVER-SIDE BURNER | COUVERCLE LATERAL DU BRÛLEUR | SEITENBRENNER DECKEL | 1 |
| 126 | 23909-20 | SIDE BURNER | BRÛLEUR DE CÔTÉ | SEITENBRENNER | 1 |
| 128 | 23009-98 | GRID | GRILLE | GRILLROST | 1 |
| 130 | 27905-354E | BURNER ROTISSERIE | BRÛLEUR DE TOURNEBROCHE | OBERER BRENNER | 1 |
| 131 | 10693-099 | REAR BURNER-ORIFICE | ORIFICE DU BRÛLEUR ARRIÈRE | GASDUESE | 1 |
| 133 | S15271 | HANDLE | POIGNEE | GRIFF | 1 |
| 134 | S15270 | BALANCER | CONTREPOIS | GEWICHT | 1 |
| 135 | S15299 | WASHER | RONDELLE | UNTERLAGSSCHEIBE | 1 |
| 136 | S15263 | BUSHING | COL | BUECHSE | 1 |
| 137 | S15257 | SPIT ROD | BROCHETTE | BRATSPIESS | 1 |
| 138 | S15287 | 4 PRONG FORKS | FOURCHETTE A 4 FOURCHON | VERZINKTE FLEISCHGABEL | 2 |
| 139 | 27039-901 | ROTISSERIE BRACKET | SUPPORT | MOTORHALTERUNG | 1 |
| 140 | S21125 | SCREW #8 X 1/2 | VIS #8 X 1/2 | SCHRAUBE #8 X 1/2 | 19 |
| 143 | Y-12855 | BOLT 1/4-20 X 3/8 | BOULON 1/4-20 X 3/8 | SCHRAUBE 1/4 -20 X 3/8 | 70 |
| 144 | Y-12220 | BUSHING | DOUILLE | ZWISCHENSTÜCK | 1 |
| 145 | S21235 | HINGE PIN | GOUPILLE DE CHARNIÈRE | SCHARNIERSTIFT | 2 |
| 146 | S21233 | HITCH PIN CLIP | ATTACHE DE CHEVILLE | SPLINT | 2 |
| 147 | Y-11231 | LID BUMPER | BUTOIR DU COUVERCLE | DECKELSTOPPER | 4 |
| 148 | 10240-20 | DOOR PIN | GOUPILLE DE LA PORTE | TUERSTIFT | 2 |
| 149 | 10240-19 | DOOR PIN | GOUPILLE DE LA PORTE | TUERSTIFT | 2 |
| 150 | Y-12124 | DOOR PIN CAP | BOULON DE MAITIEN DE PORTE | DISTANZHALTERUNG | 2 |
| 152 | Y-12222 | MAGNET | AIMANT | MAGNET | 2 |
| 153 | Y-12223 | SNAP IN MAGNET | AIMANT | SCHNAPPMAGNET | 2 |
| 154 | Y-11560 | SCREW 1/4-20 X 1-1/2 | VIS 1/4-20 X 1-1/3 | SCHRAUBE 1/4-20 X 1-1/4 | 4 |
| 155 | S21124 | SCREW #8 X 1/2 | VIS #8 X 1/2 | SCHRAUBE #8 X 1/2 | 16 |
| 156 | Y-11793 | NUT 1/4-20 | ECROU 1/4-20 | MUTTER 1/4-20 | 14 |
| 157 | Y-12835 | SCREW #6-32 X 1/4 | VIS #6-32 X 1/4 | SCHRAUBE #6-32 X 1/4 | 7 |
| 158 | Y-12646 | SCREW - SHOULDER #8 X 1/2 | VIS #8 X 1/2 | SCHRAUBE #8 X 1/2 | 2 |
| 160 | Y-29304 | BOLT #10-24 X 3/8 | BOULON #10-24 X 3/8 | SCHRAUBE #10-24 X 3/8 | 35 |
| 161 | Y-29310 | SCREW #10-24 X 3/4 | VIS #10-24 X 3/4 | SCHRAUBE #10-24 X 3/4 | 4 |
| 163 | S35094 | SCREW #10-24 X 5/8 | VIS #10-24 X 5/8 | SCHRAUBE #10-24 X 5/8 | 13 |
| 164 | S21084 | SCREW #14 X 5/8 | VIS #14 X 5/8 | SCHRAUBE #14 X 5/8 | 4 |
| 165 | Y-12127 | DOOR CLIP | TROMBONE DE PORTE | TUERBOLZENSPLINTEN | 2 |
| 167 | Y-11987 | BOLT 1/4-20 X 1 | BOULON 1/4-20 X 1 | SCHRAUBE 1/4 -20 x 1 | 6 |
| 169 | S21061 | WING NUT | ECROU PAPILLON | FLÜGELMUTTER 10-24 | 2 |
| 171 | S15245 | MOTOR | MOTEUR | GLEICHSTROMMOTOR | 1 |
| 176 | S21362 | SPRING | RESSORT | FEDER | 1 |
| 180 | S35095 | SCREW #10-24 X 5/8 | VIS #10-24 X 5/8 | SCHRAUBE #10-24 X 5/8 | 2 |

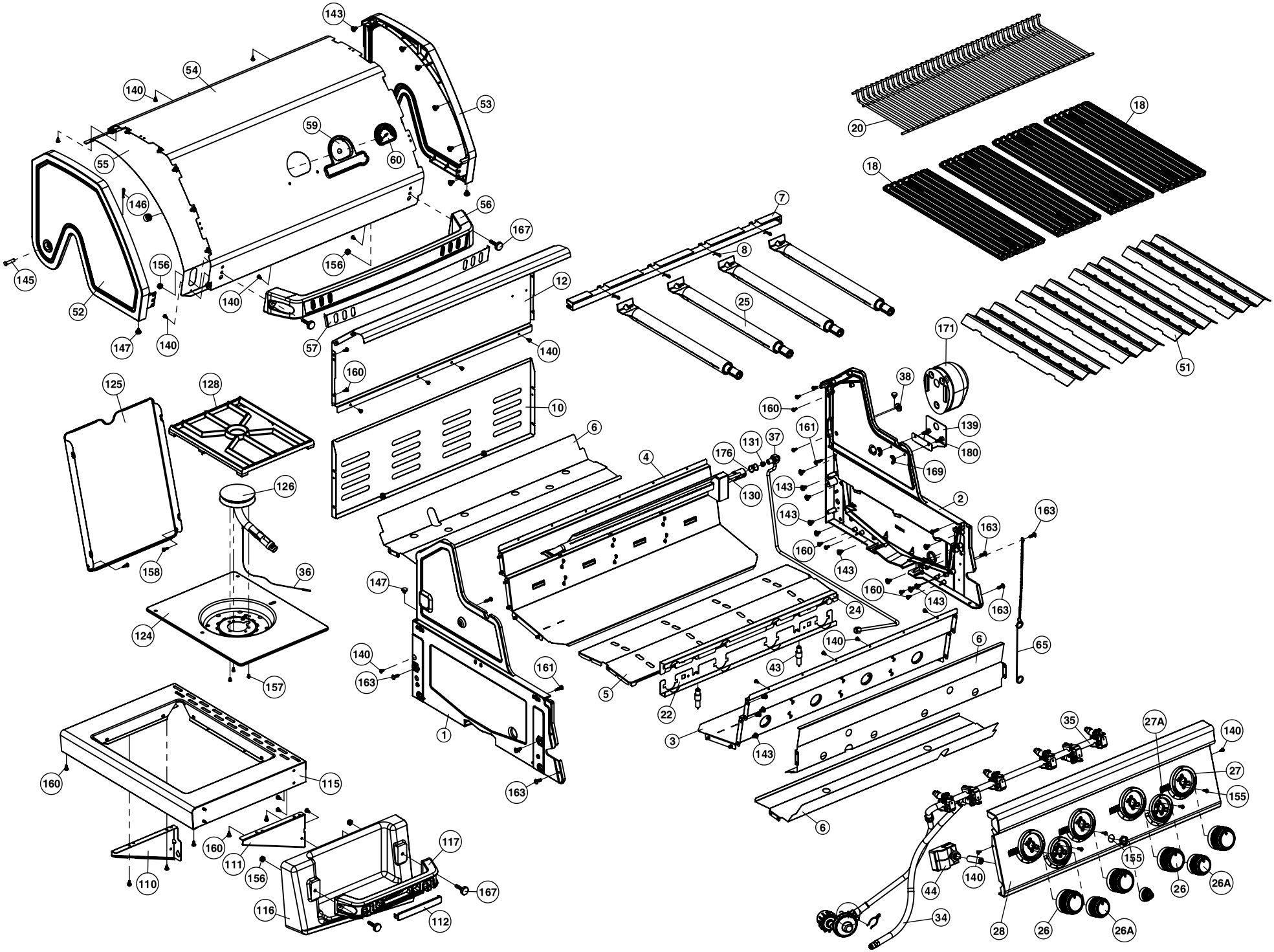
143
54
140
53
59
60
55
146
56
167
156
145
52
147
140
57
12
160
10
125
128
126
158
36
124
157
6
4
176
131
37
130
7
8
25
171
38
139
180
169
161
143
2
163
24
65
43
5
22
3
1
115
110
111
117
116
112
20
18
51
35
27A
27
155
44
34
28
26
26A

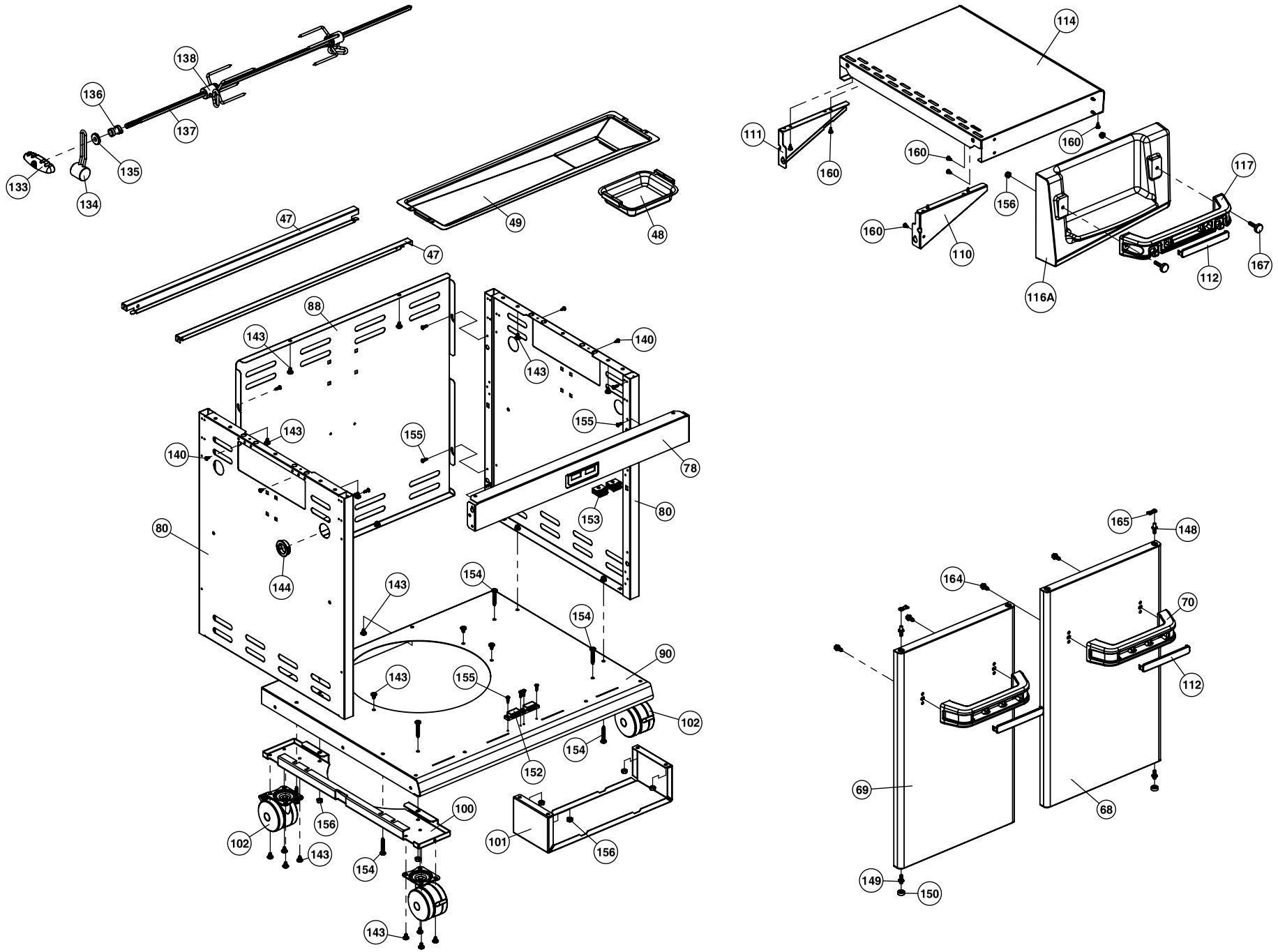
138
136
137
135
133
134
47
47
49
48
88
143
140
143
143
155
140
155
78
153
80
80
144
143
154
154
143
155
90
102
154
152
100
102
156
143
154
101
156
143
114
111
160
160
160
160
156
117
160
110
116A
112
167
165
148
164
70
112
69
68
149
150