Broîl Kîng®

ASSEMBLY MANUAL & PARTS LIST | **MANUEL DE MONTAGE & LISTE DE PIECES**

Broîl Kîng

REGAL S590 PRO IR

9589-44

9589-47

RETAIN FOR FUTURE REFERENCE | **VEUILLEZ CONSERVER POUR REFERENCE ULTERIEURE**

info@omcbbq.com
1-800-265-2150

Onward Manufacturing Company
Since 1906
1000 East Market Street
Huntington, Indiana, 46750, USA

20084-E59 REV C 11/19

HARDWARE INCLUDED / MATERIAL INCLUS / EQUIPOS INCLUIDO

Y-12865	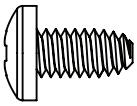	(26)	S21124		(8)
S21125	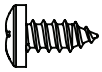	(4)	Y-12222	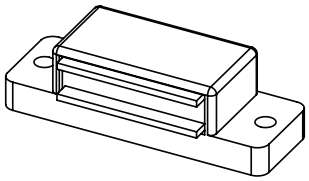	(2)
S21235	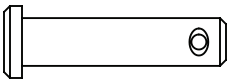	(2)	Y-12223	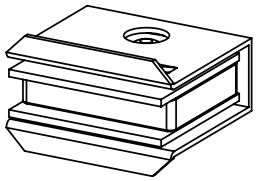	(2)
Y-29304	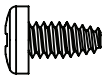	(6)	Y-11560	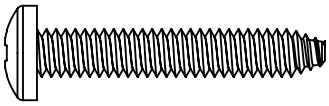	(4)
S21233	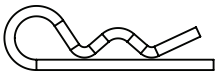	(2)	Y-11793	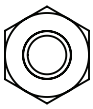	(4)
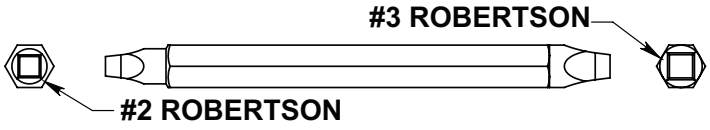					

TOOLS REQUIRED / OUTILS NECESSAIRES / HERRAMIENTAS NECESARIAS

1	(8) 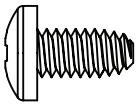 (4) (2) 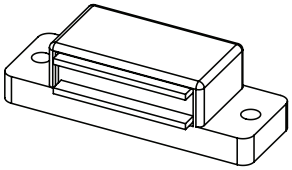

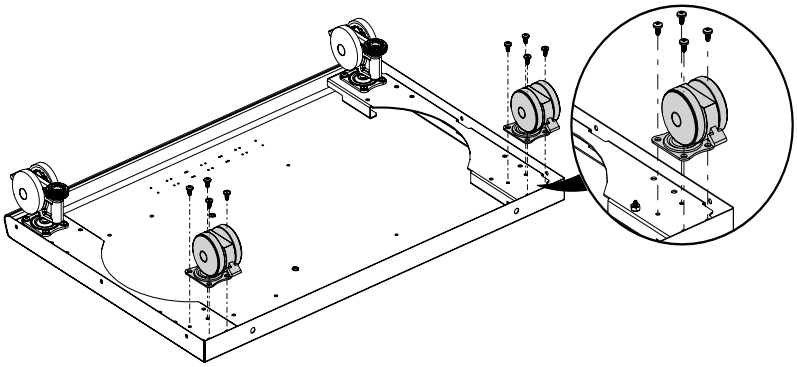

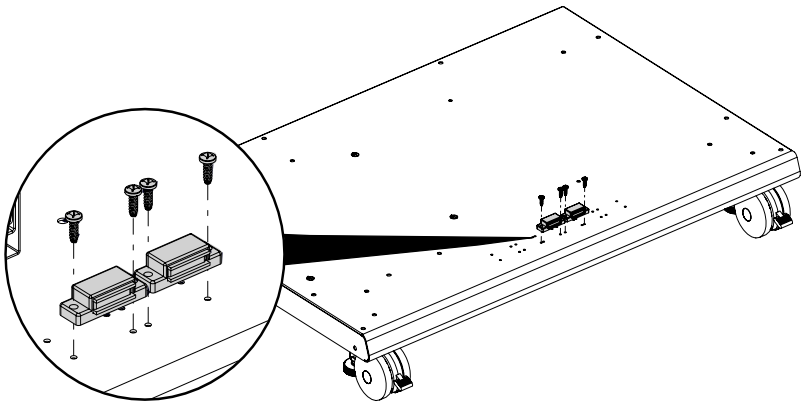

2	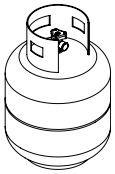 (4) 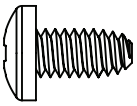

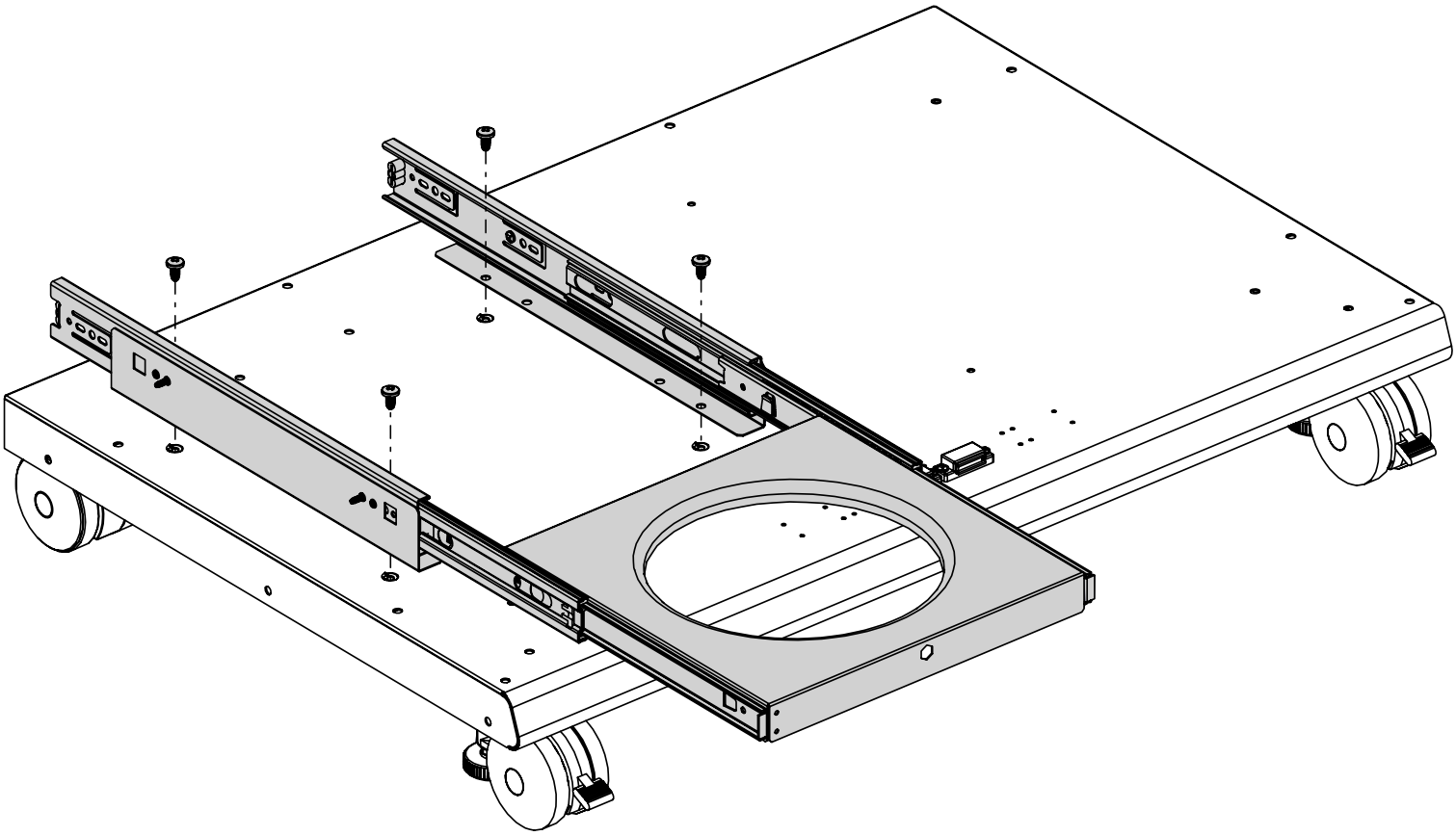

3	(2) 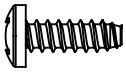 (2) 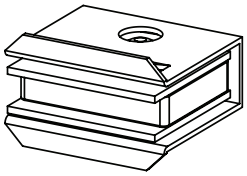

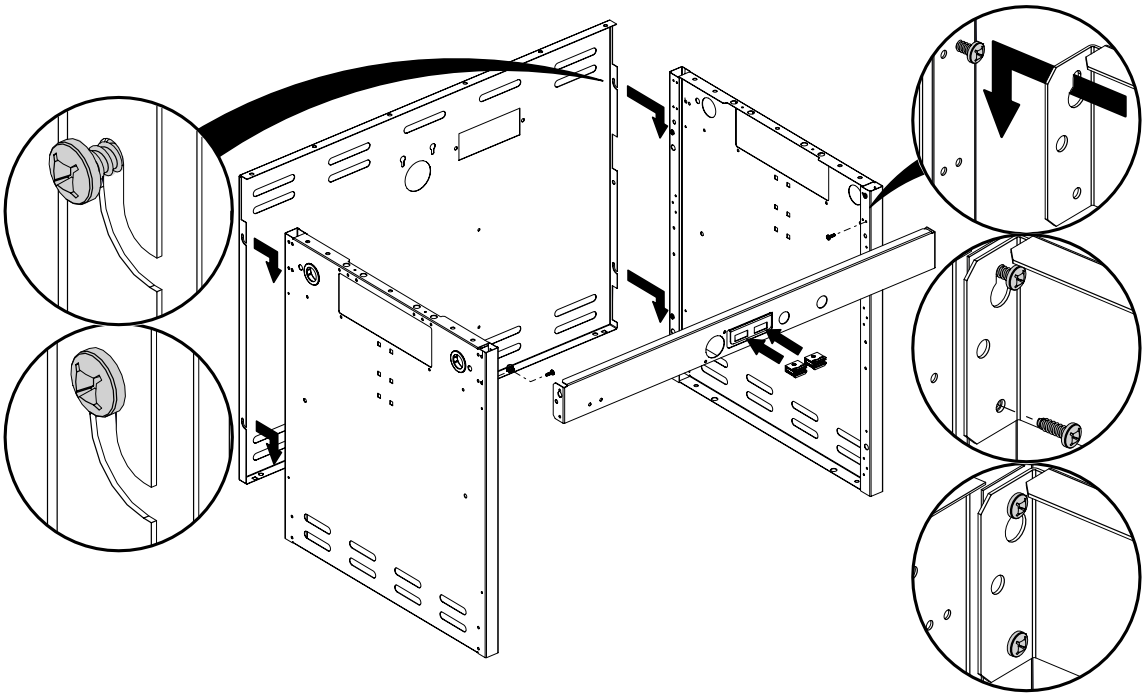

4	(4) 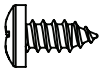

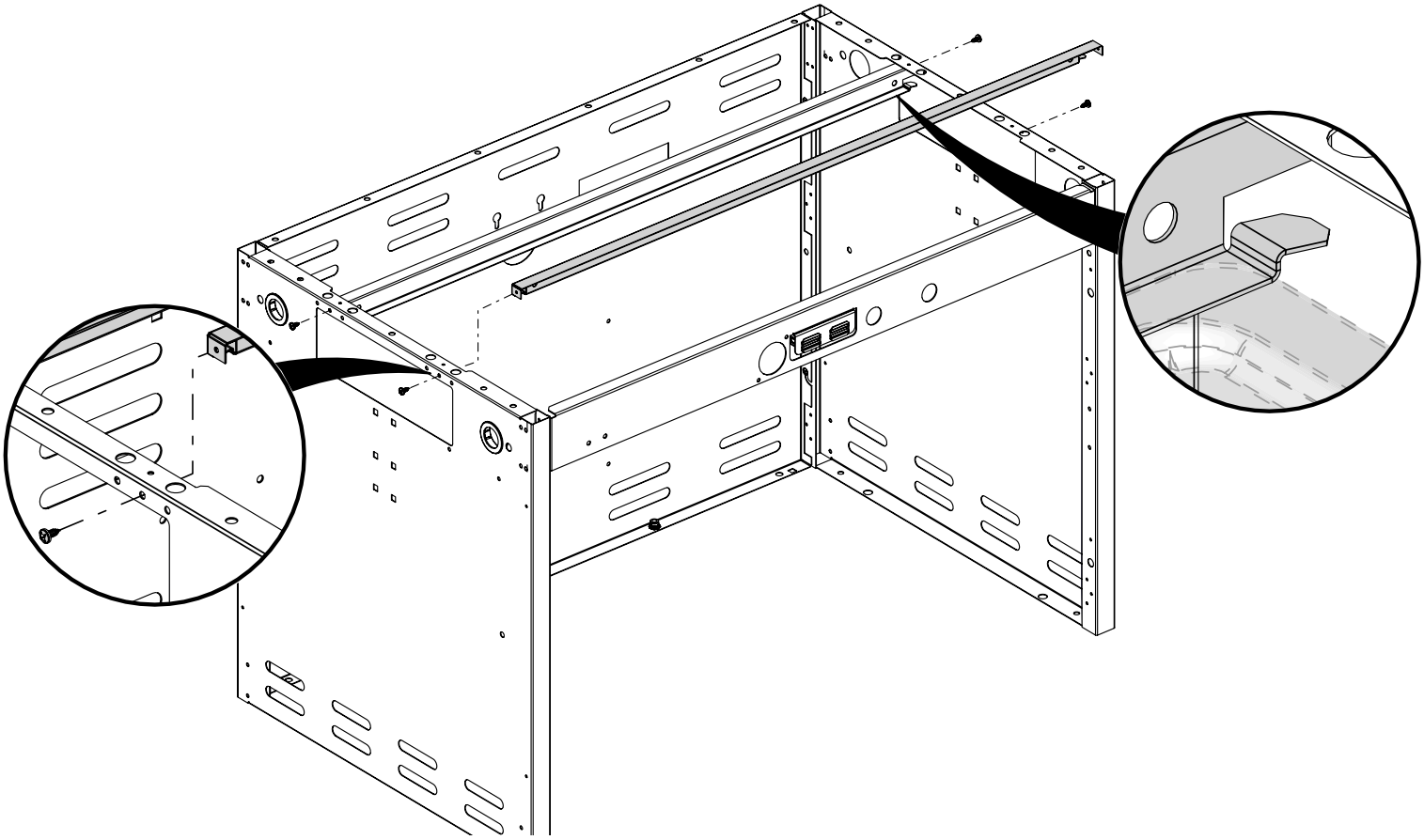

5	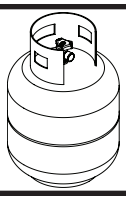 (2) 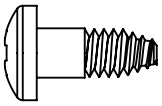 (2) 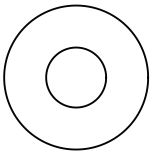 (2) 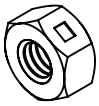

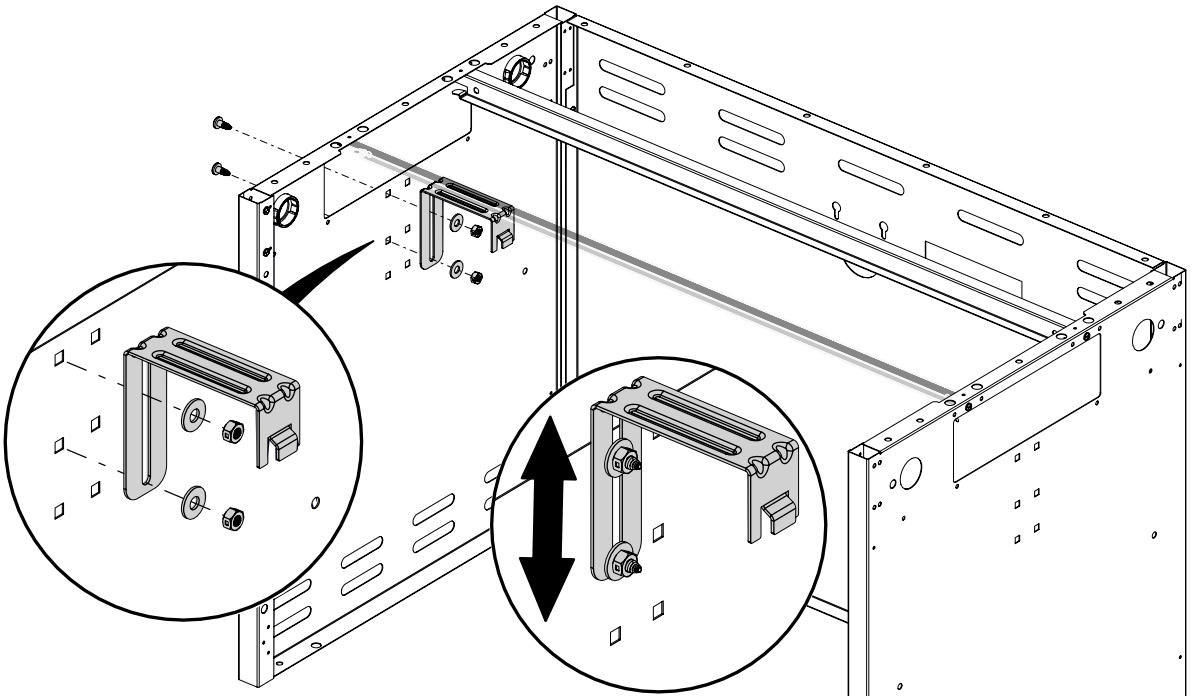

6	(6) 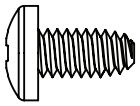

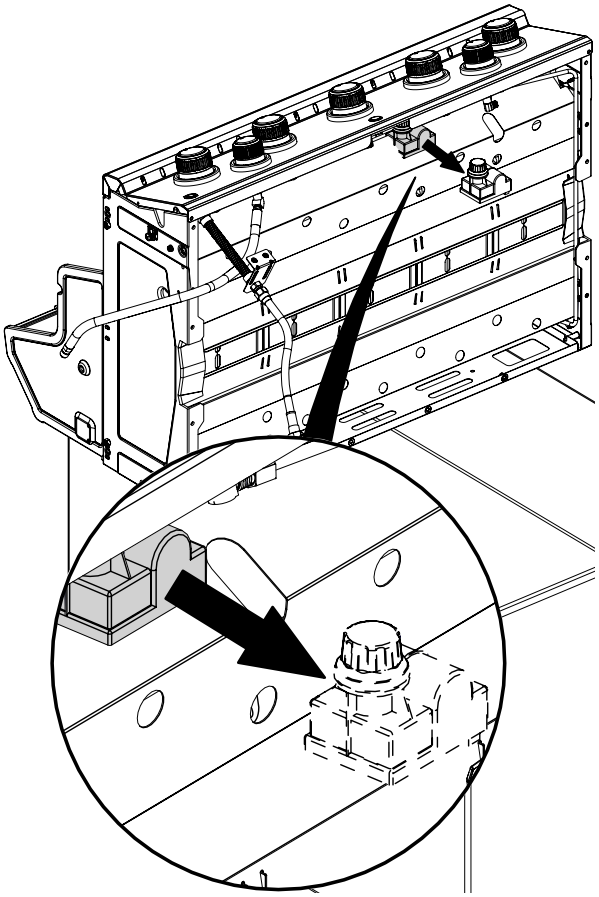

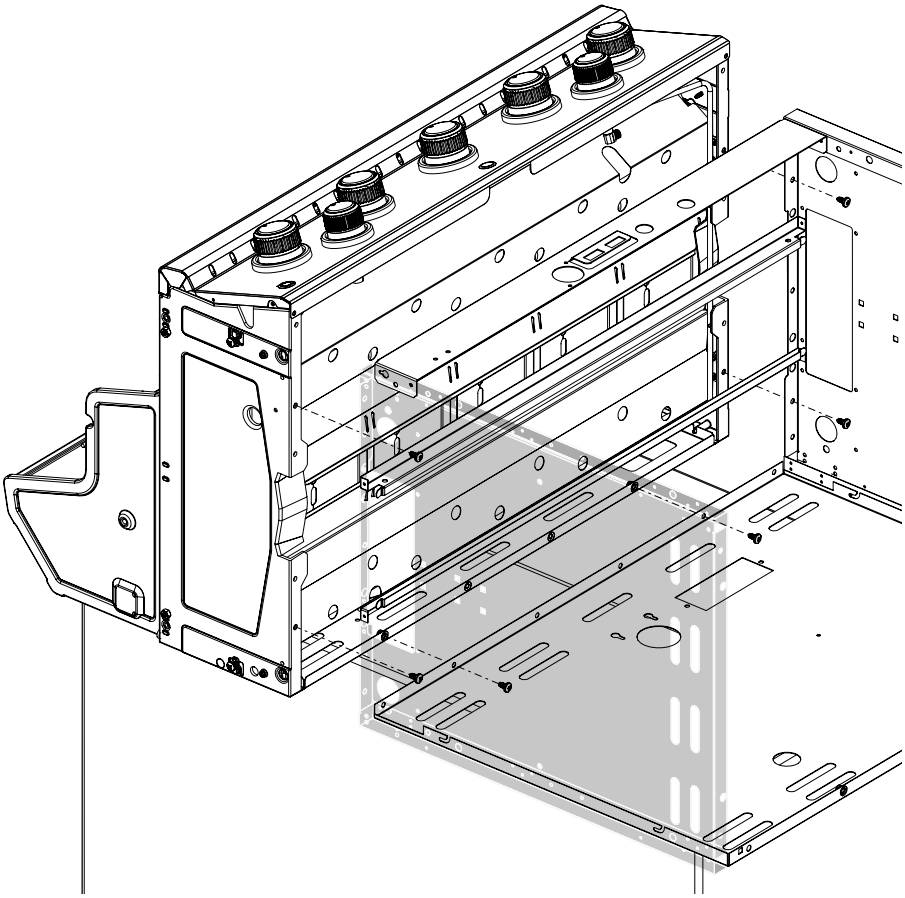

7	

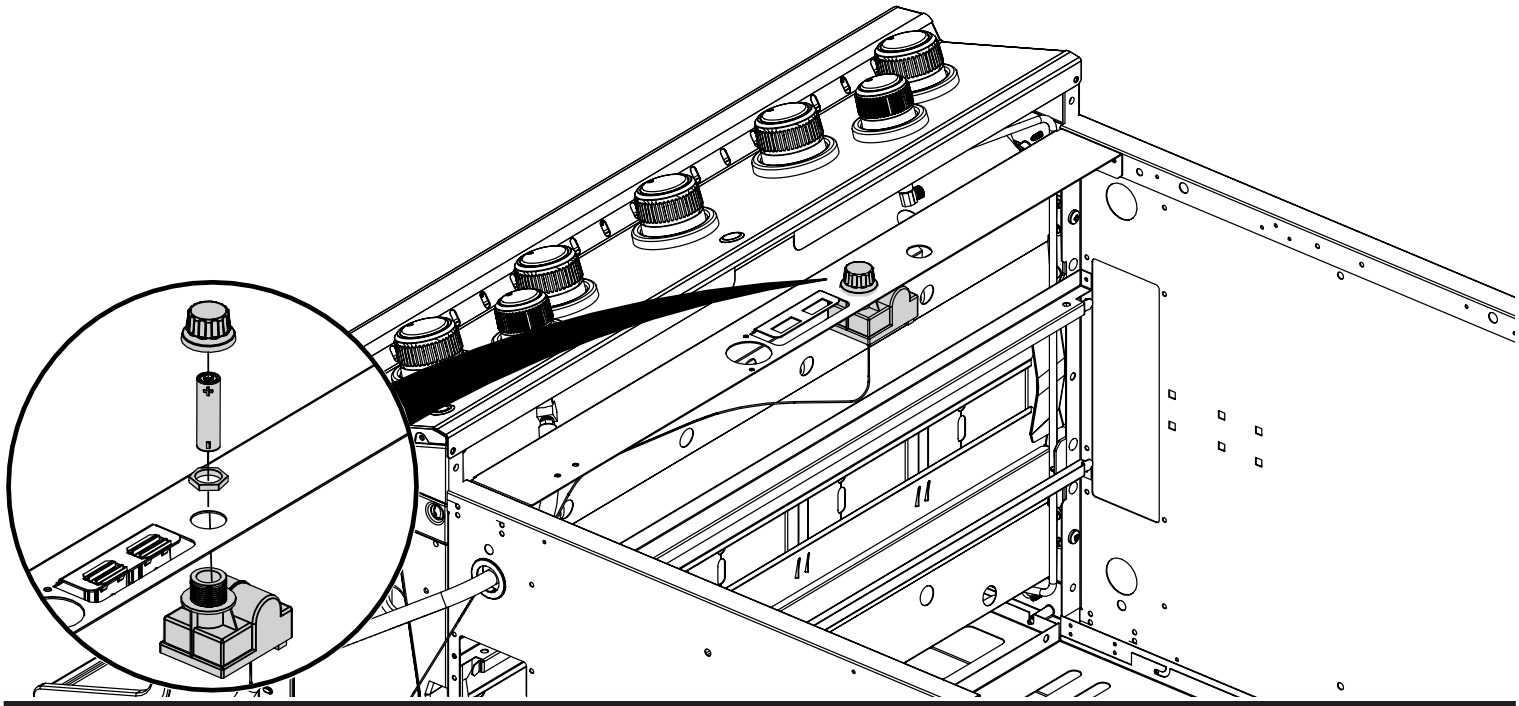

8	(2)

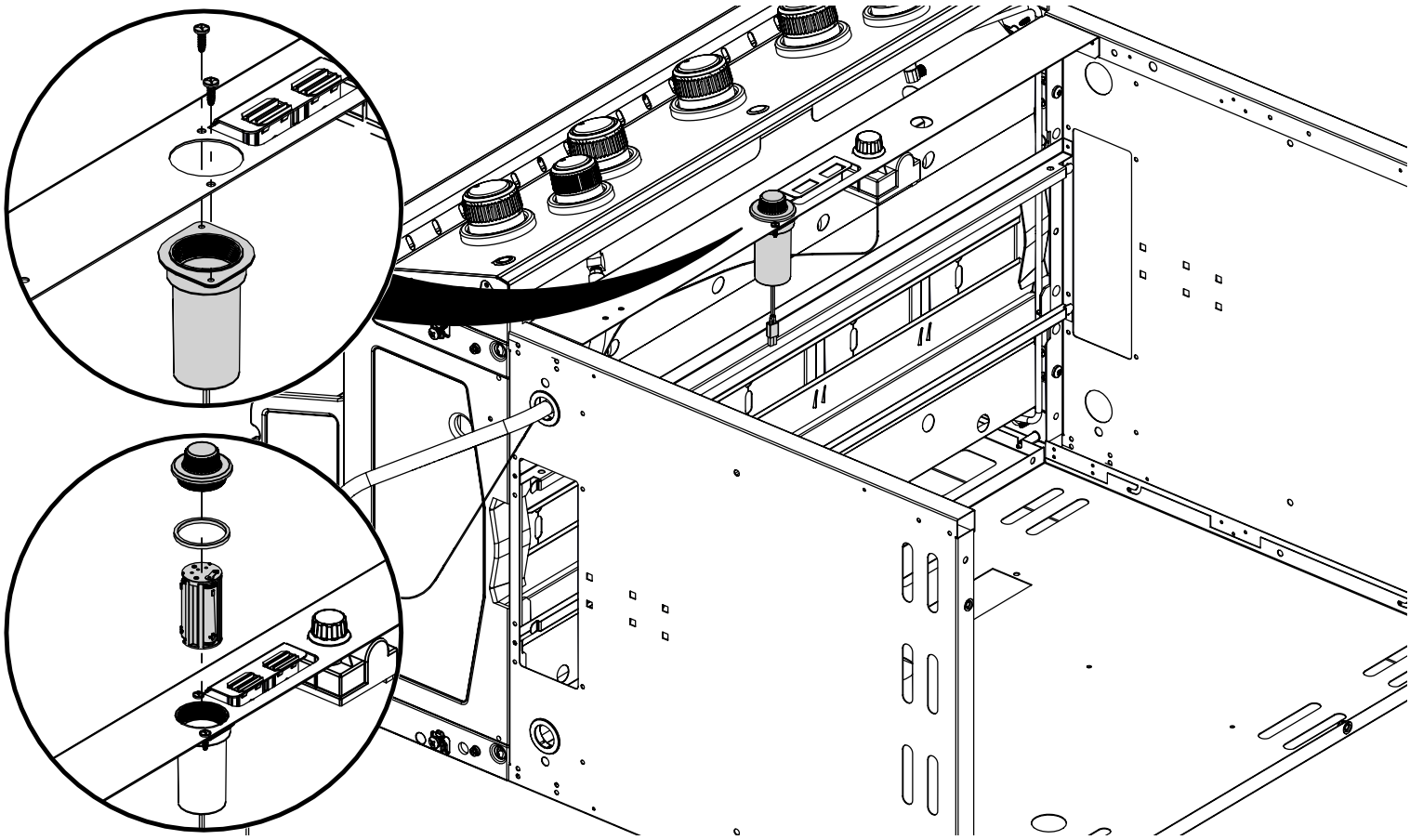

9	

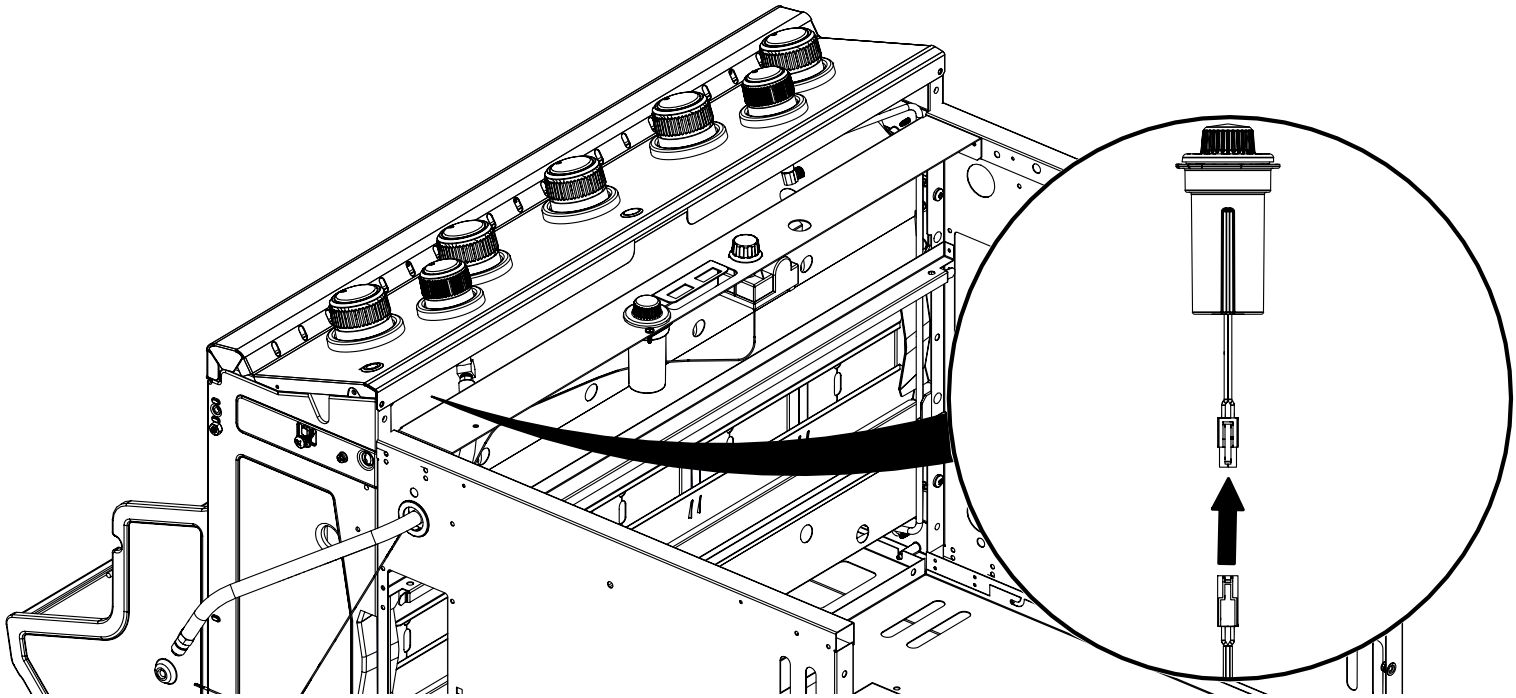

10	(2)

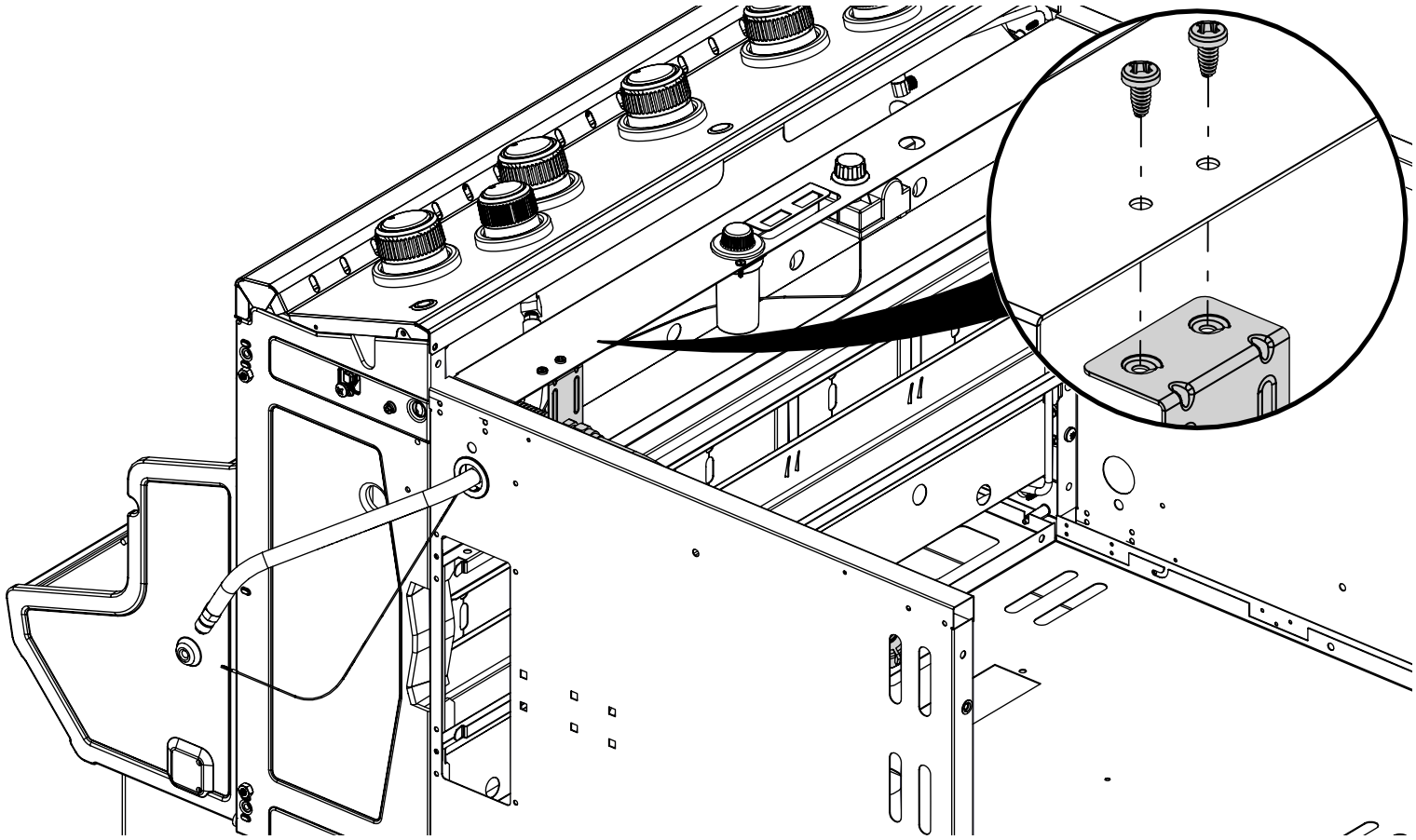

11	(2) A 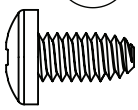 (2) C 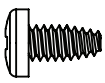

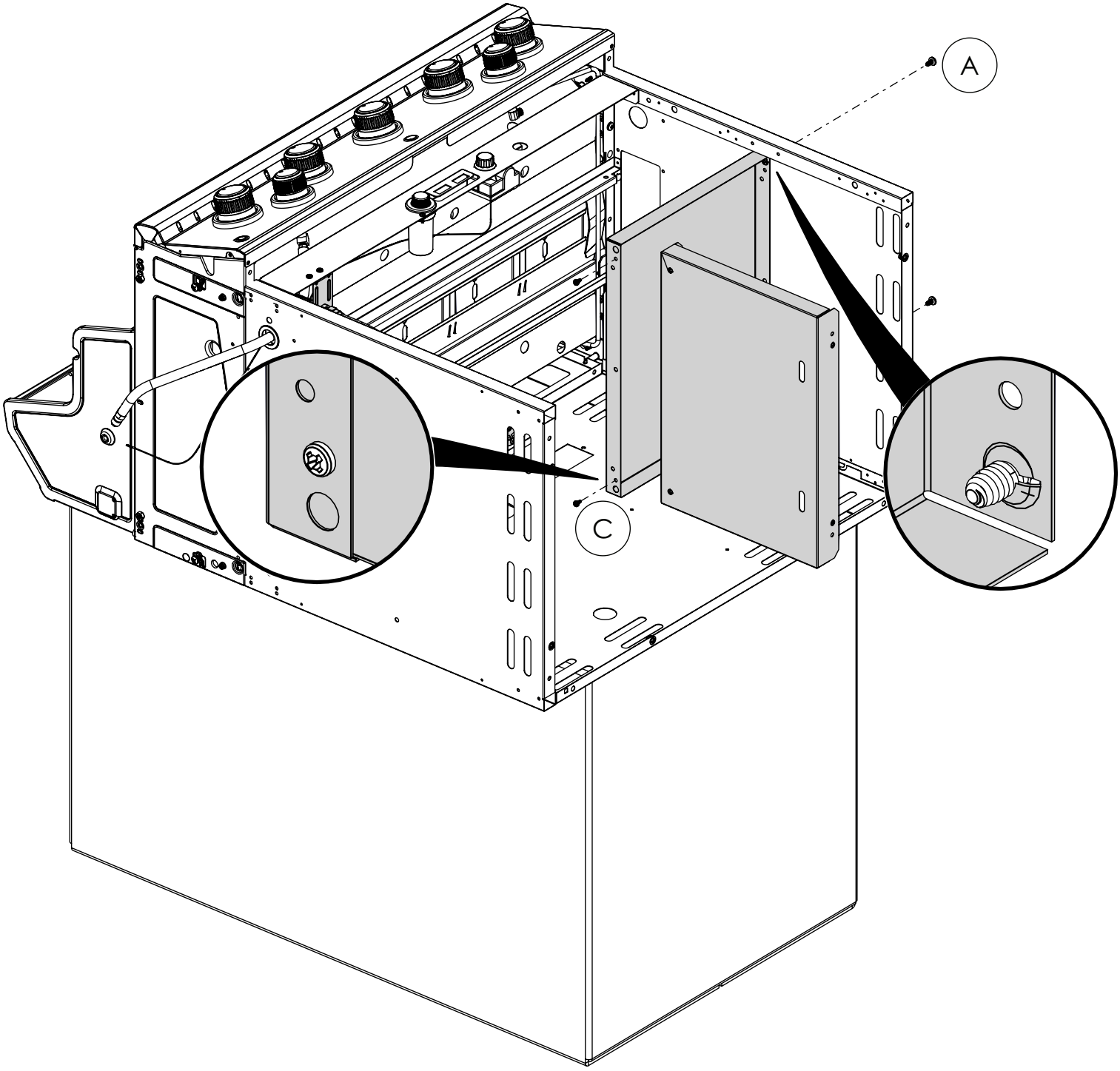

12

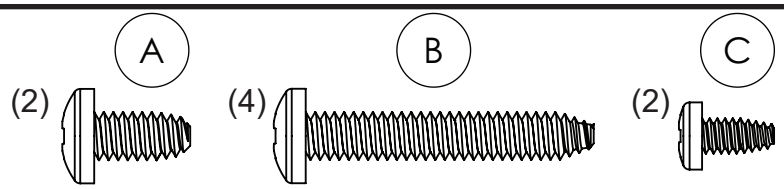

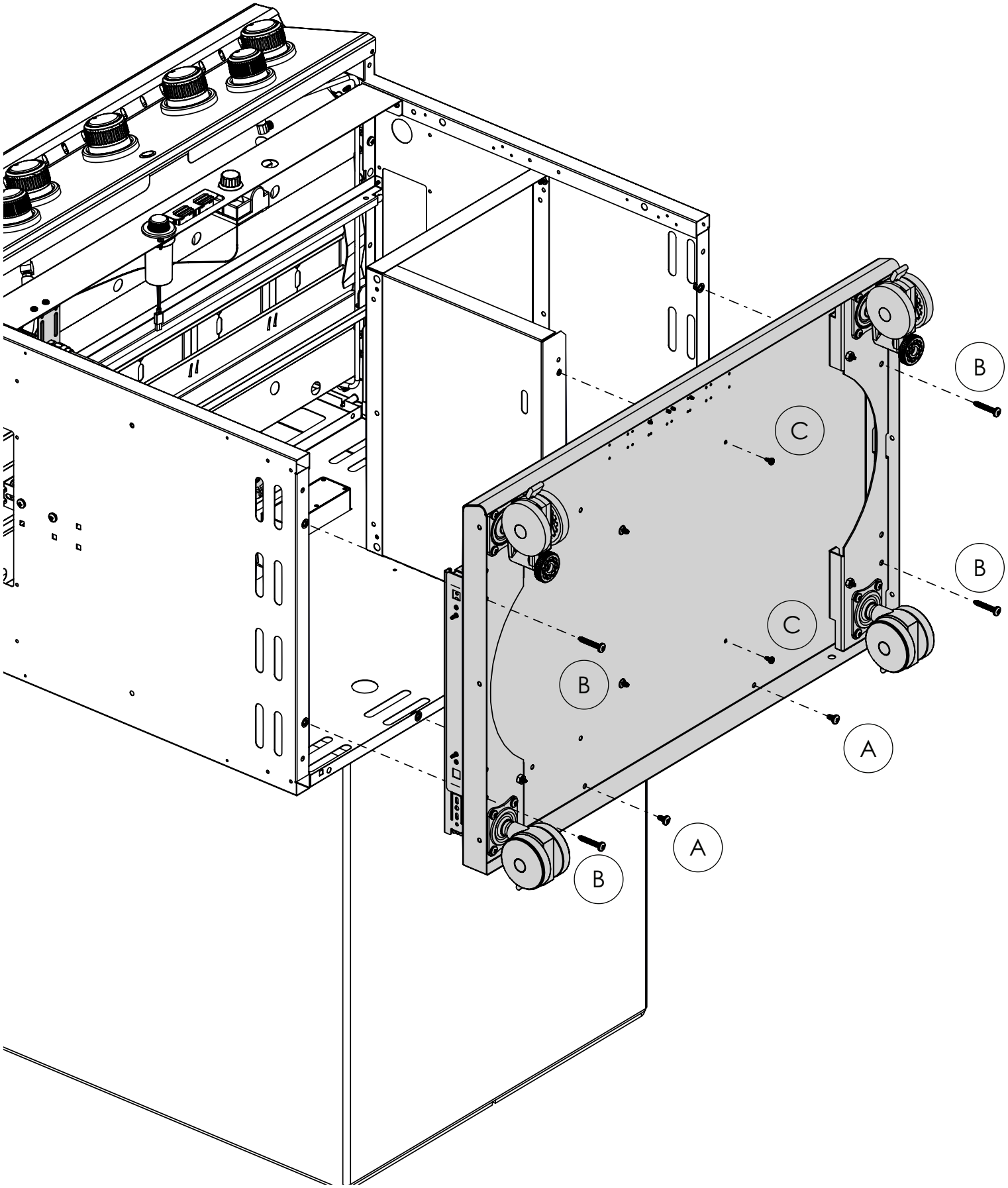

13	(4) 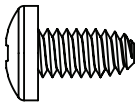 (4) 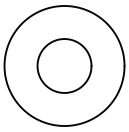

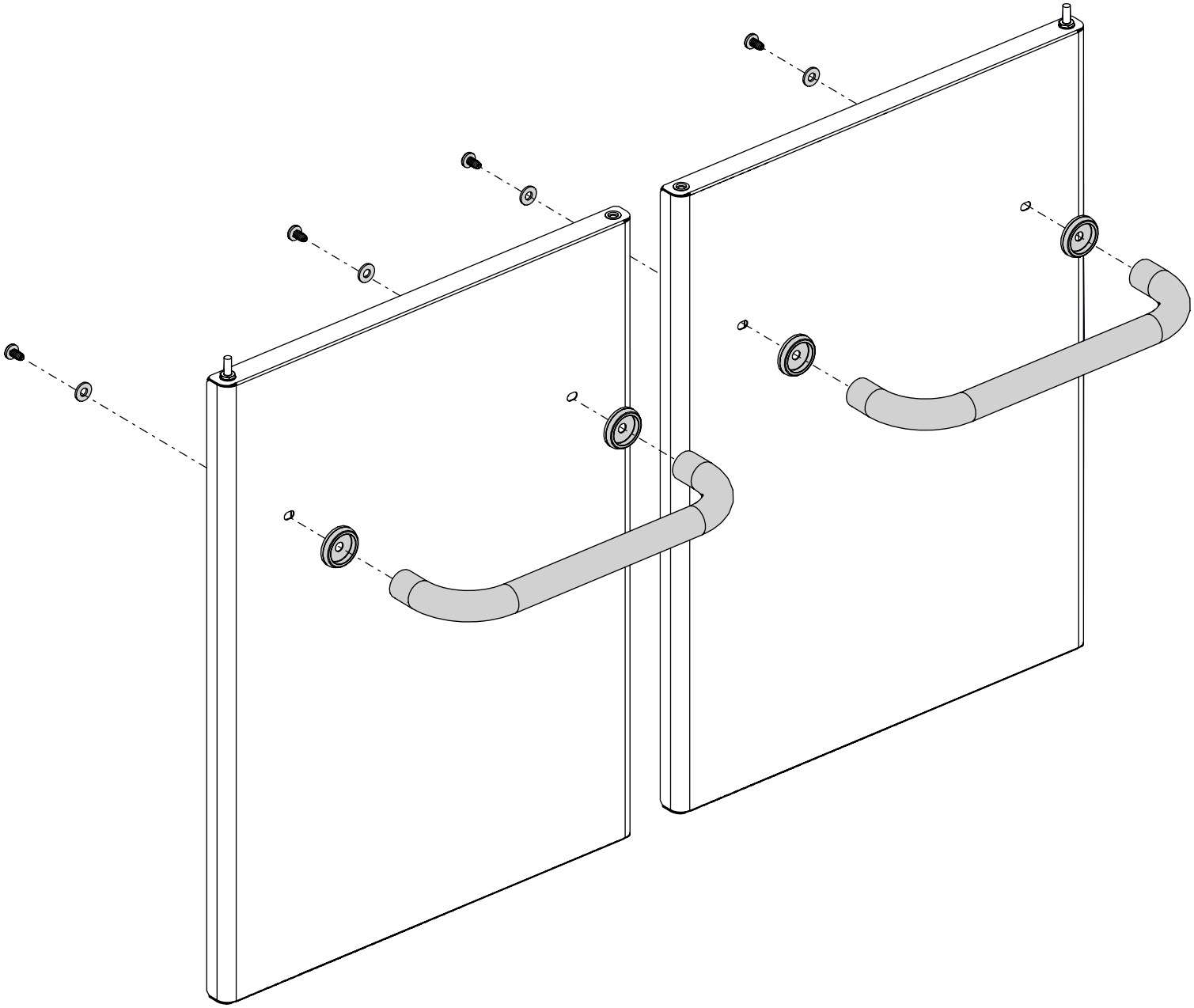

14

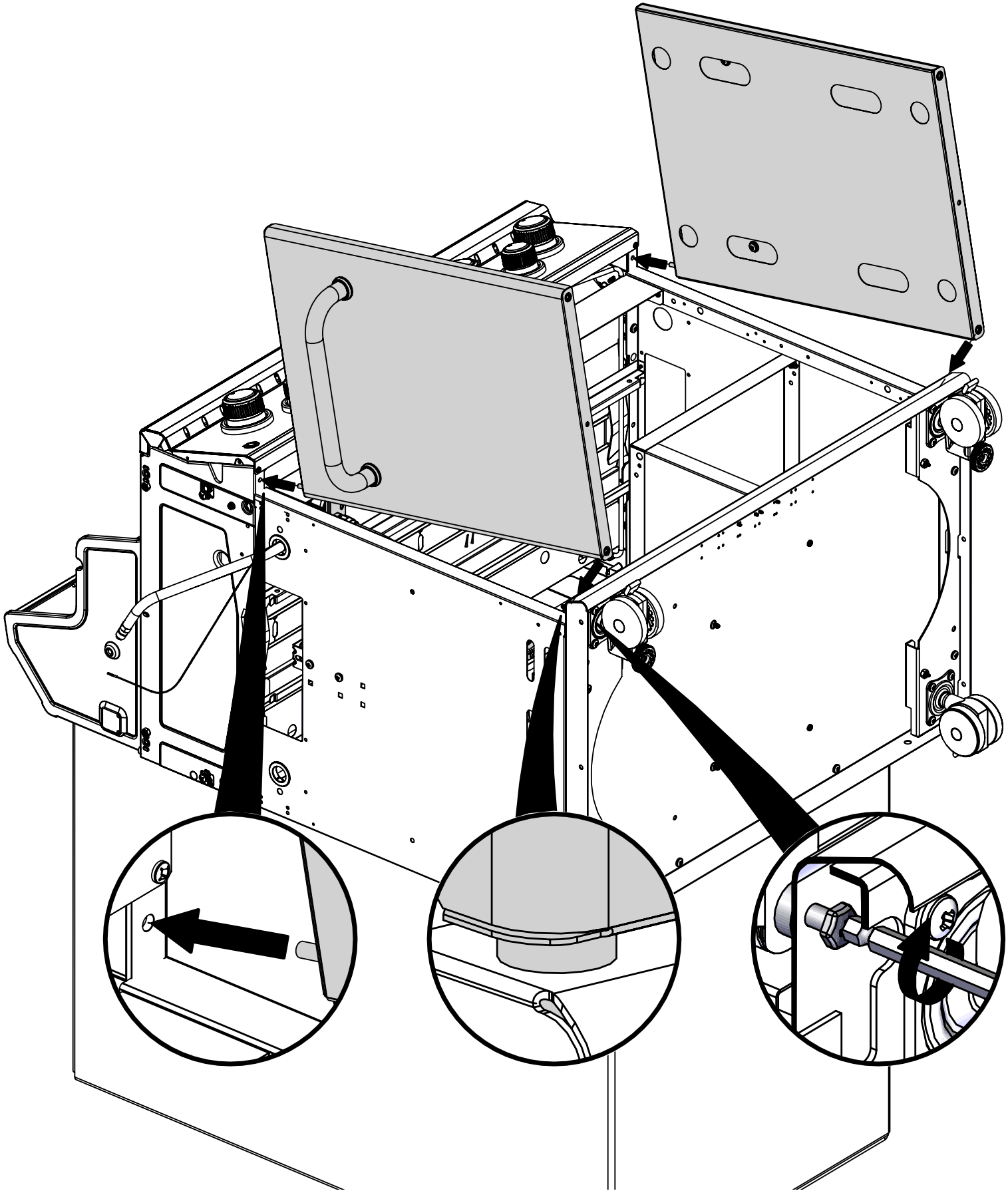

15	

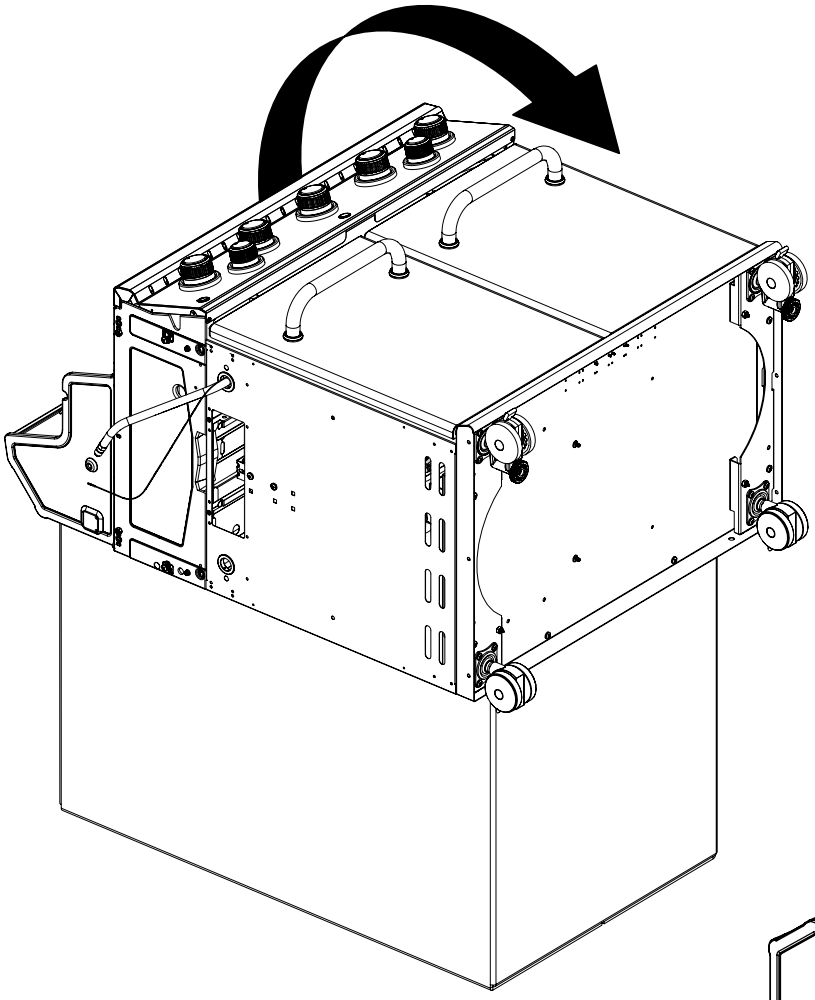

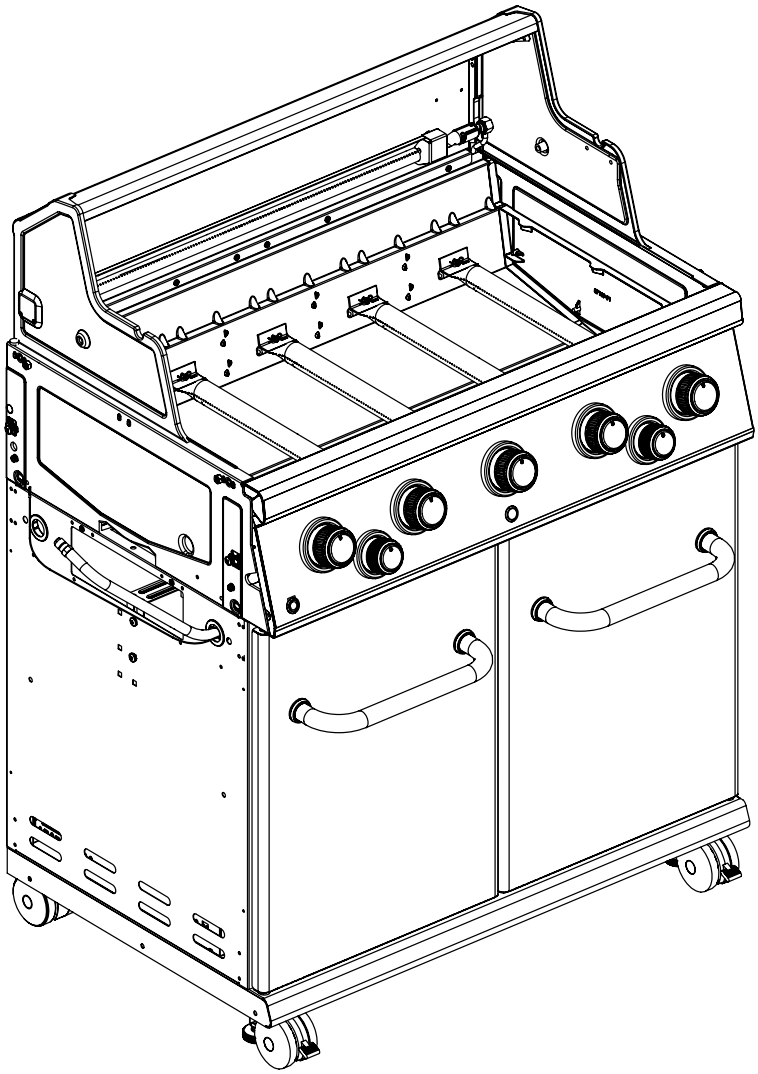

16

(2) (2)

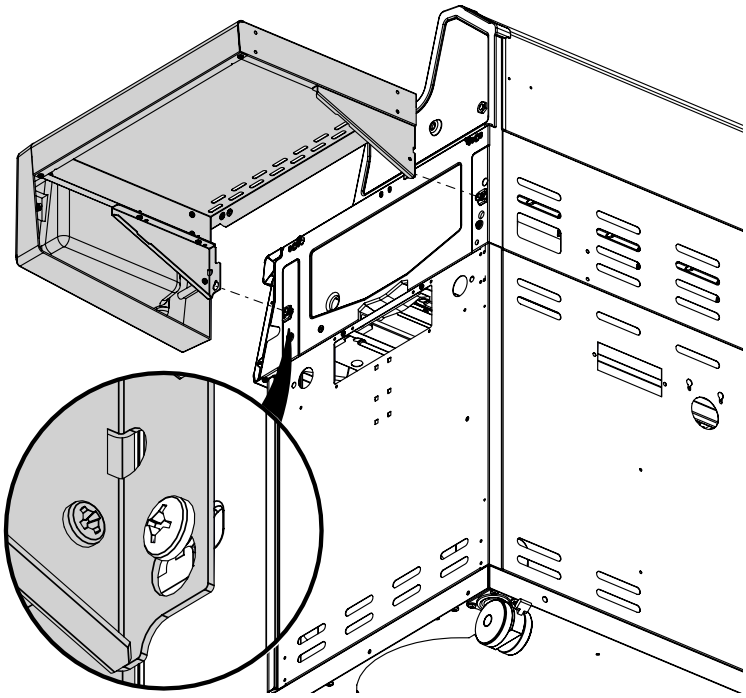

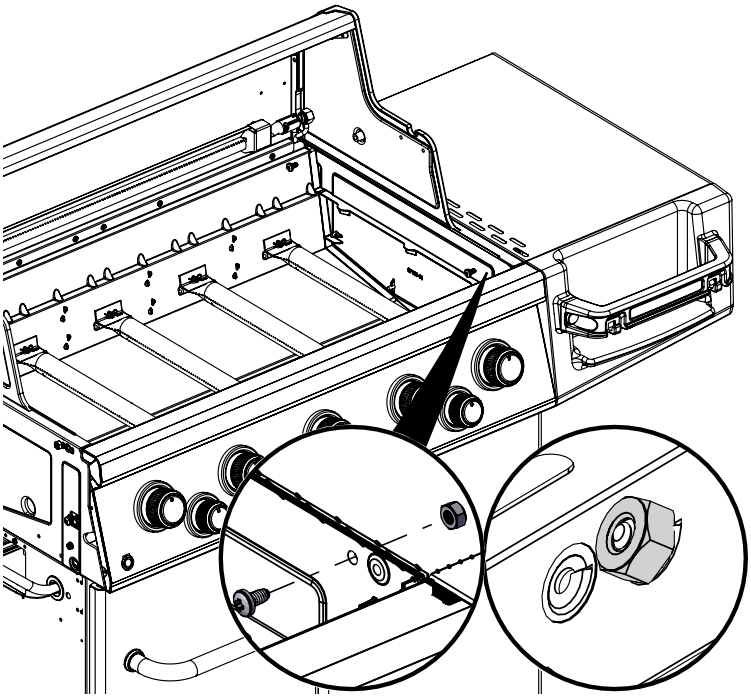

17

(2) (2)

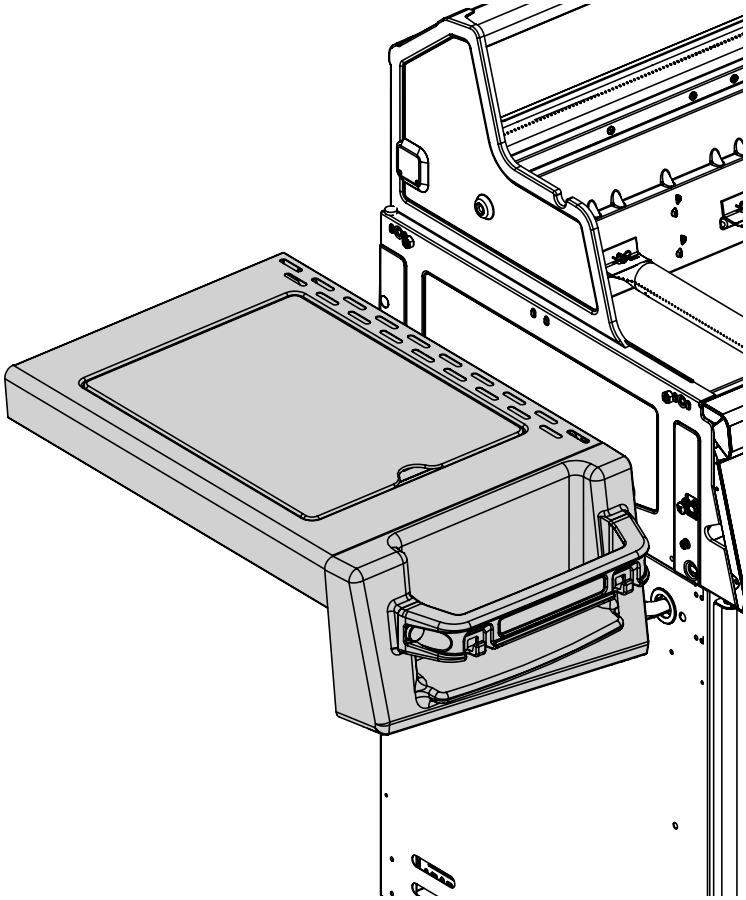

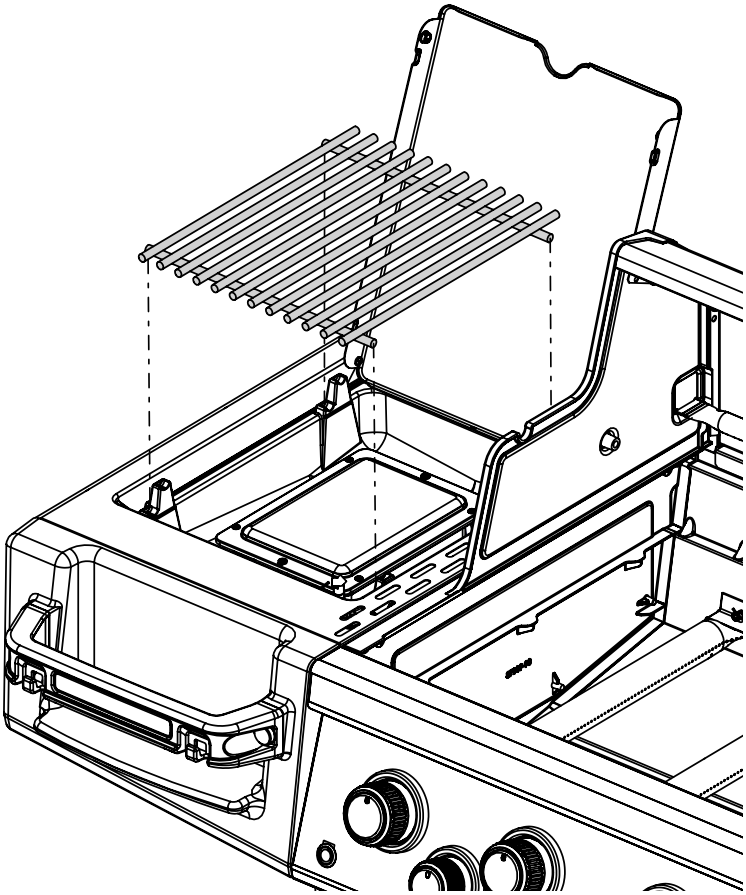

18	

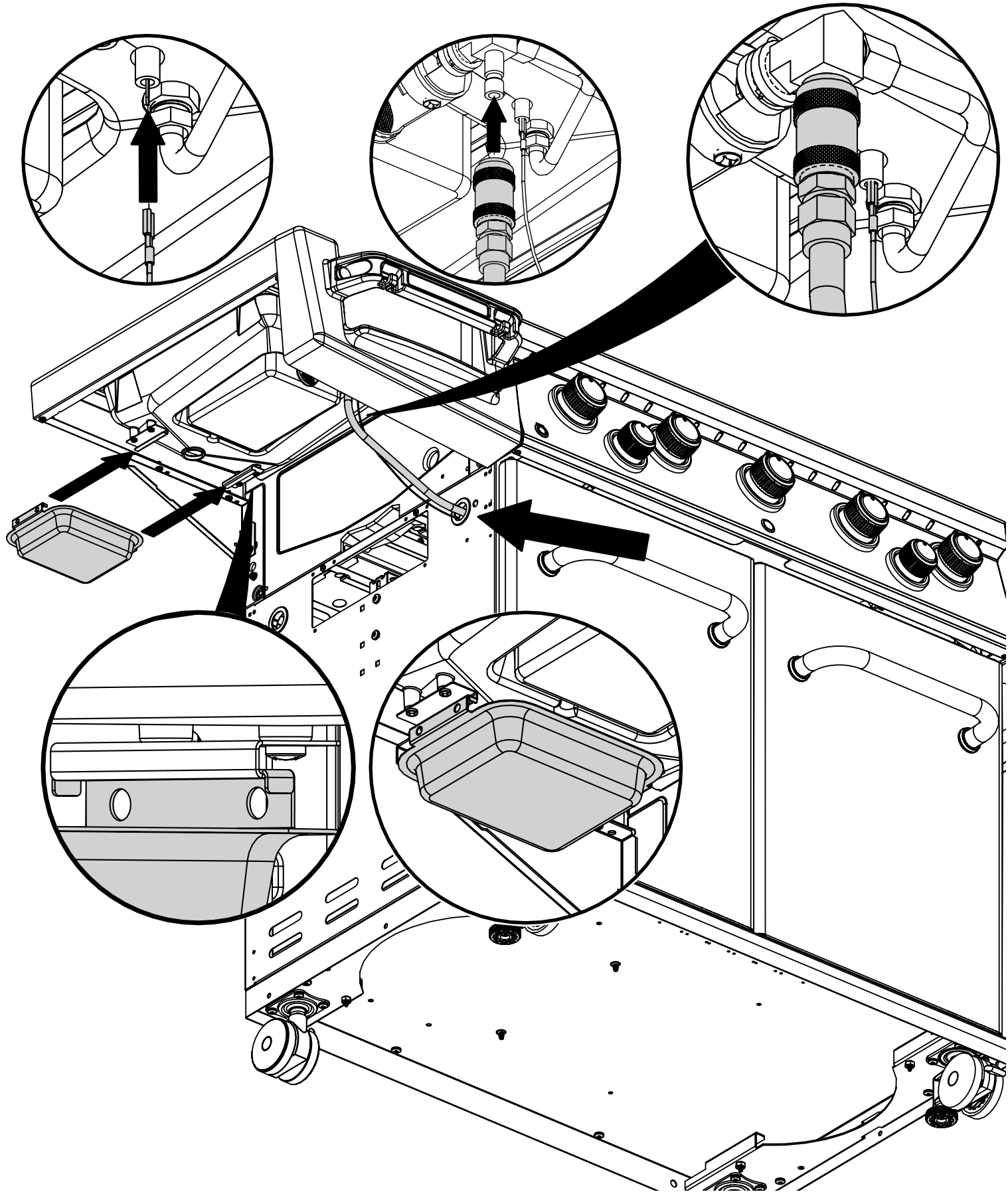

19

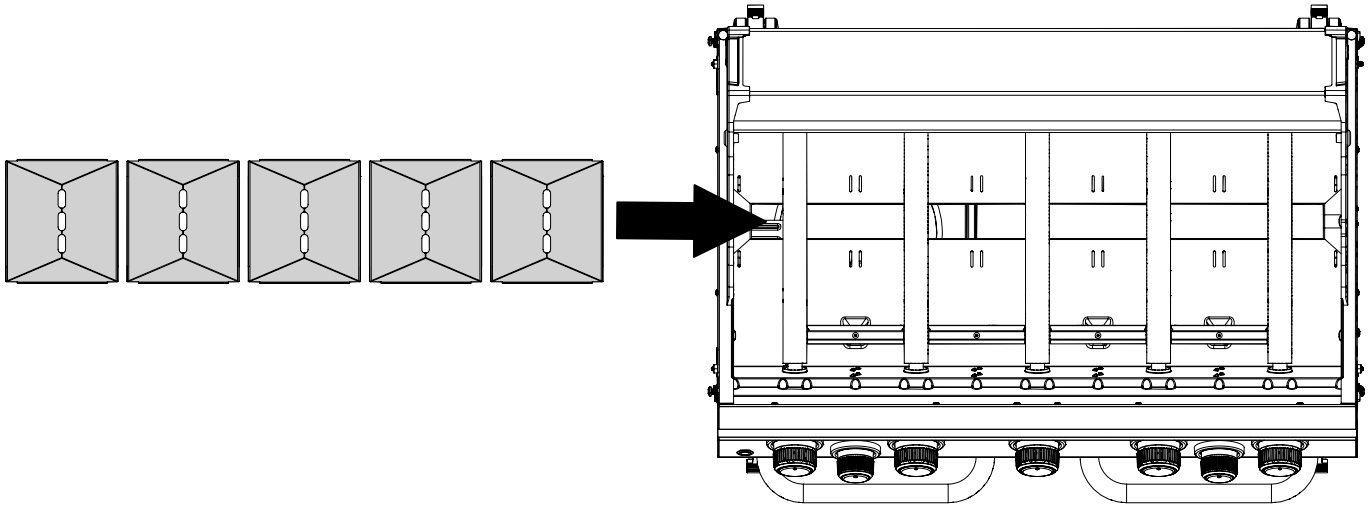

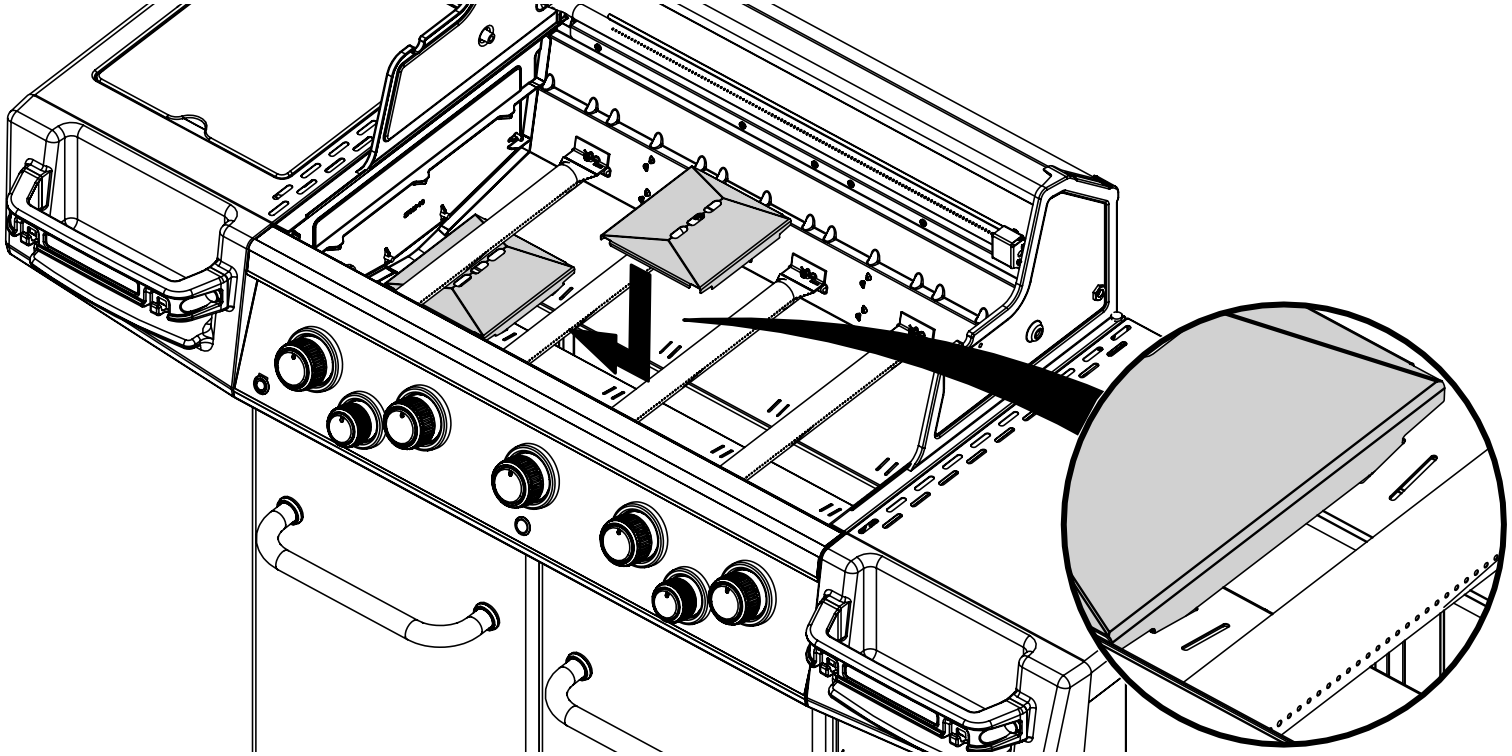

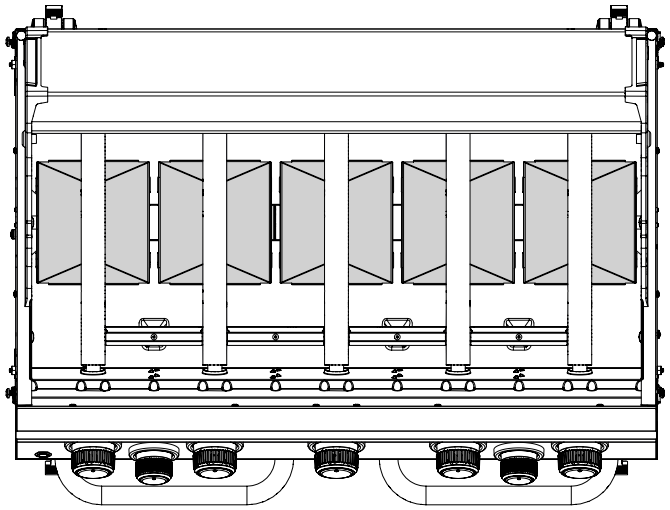

20	(2) 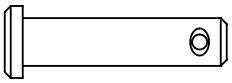 (2) 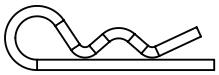

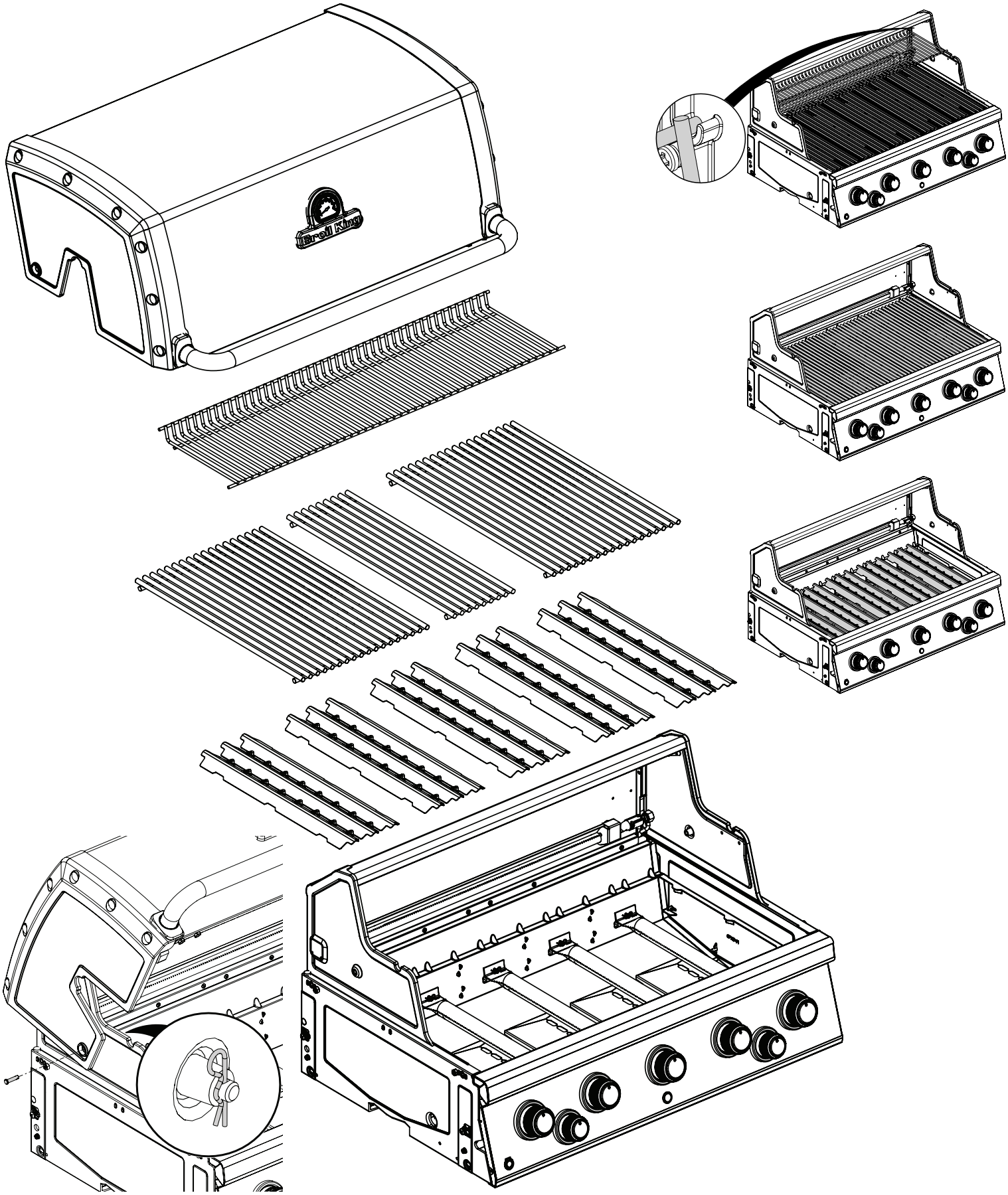

21	

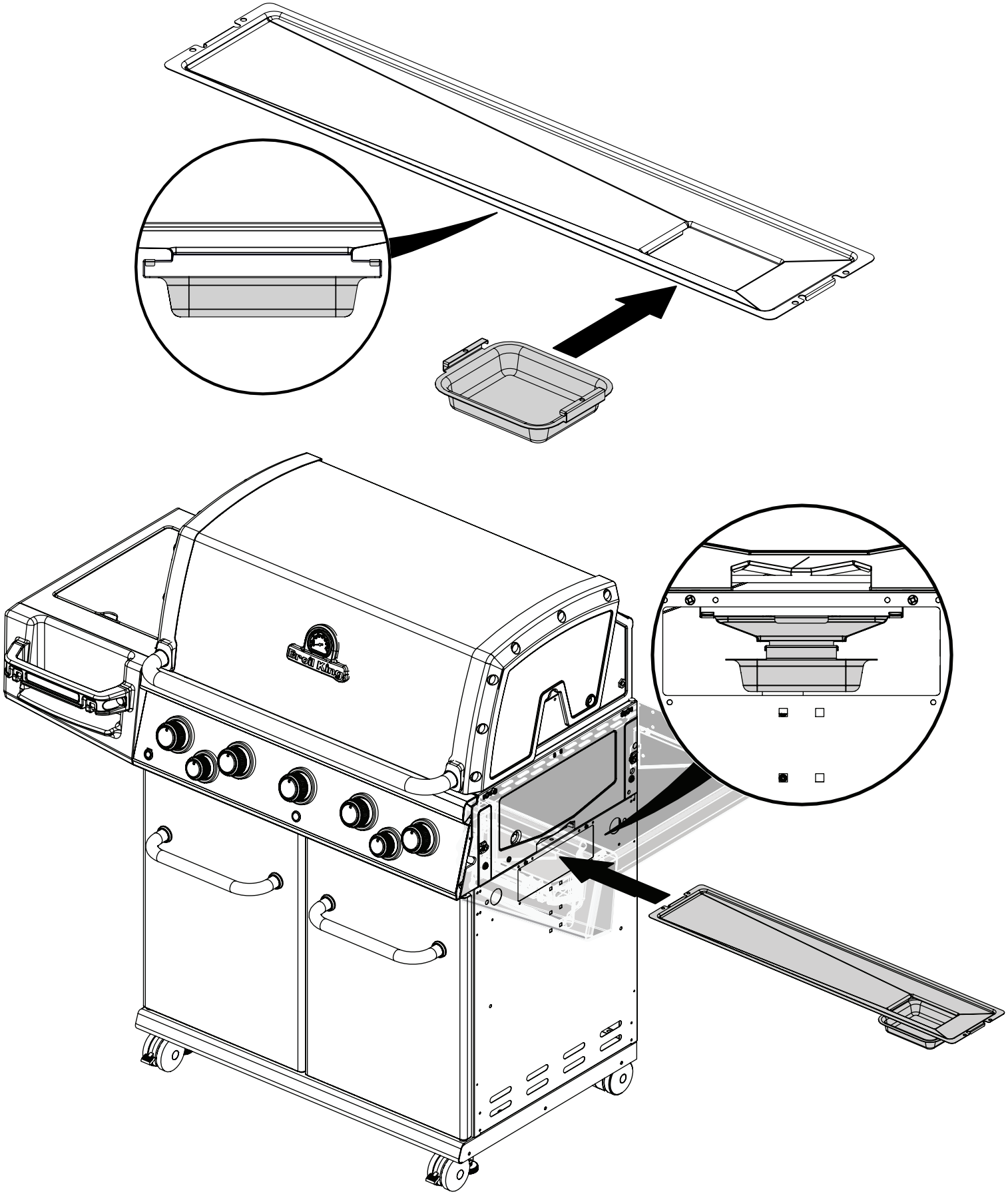

22	(1) 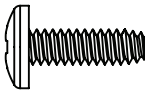 (1)

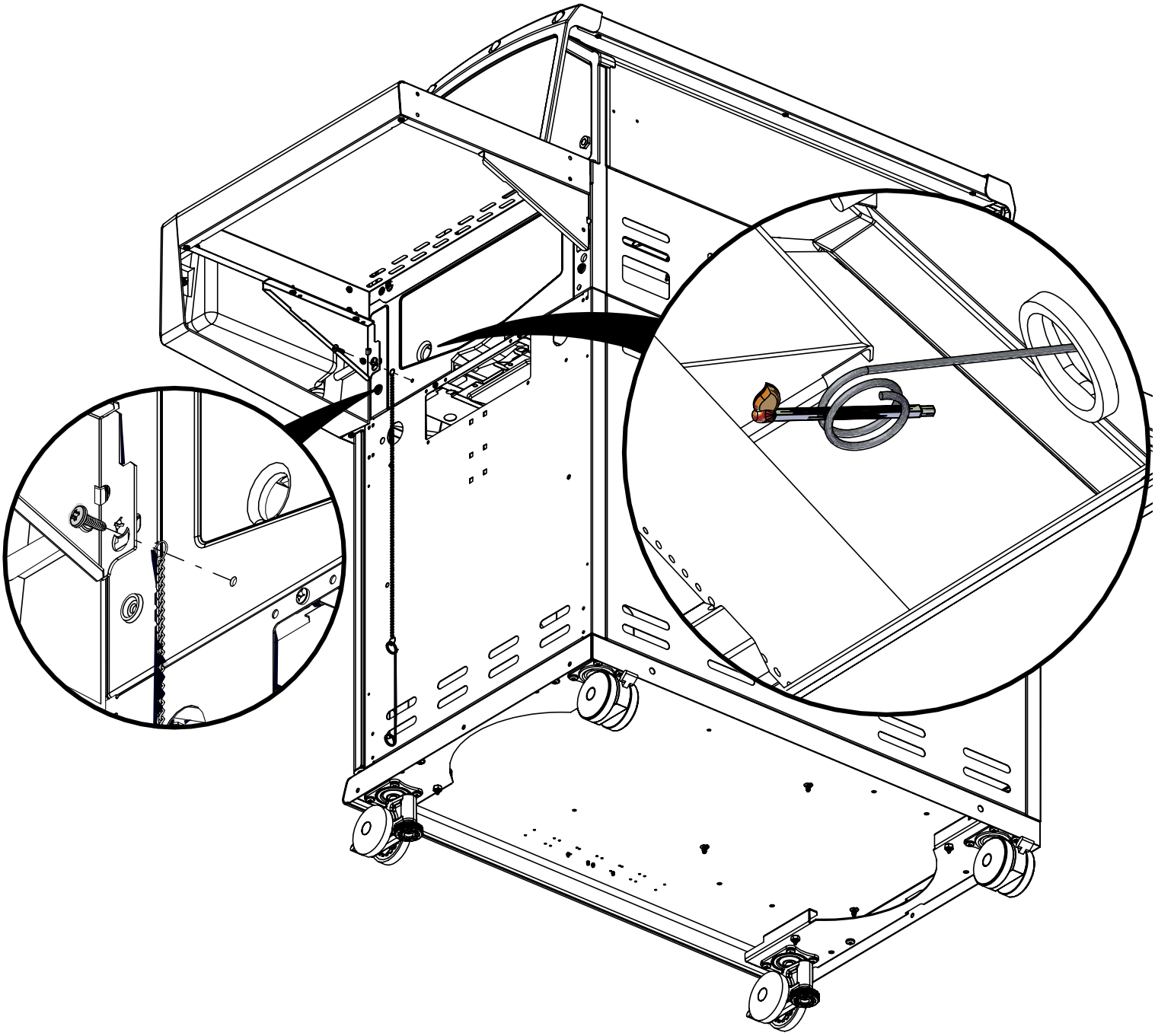

23

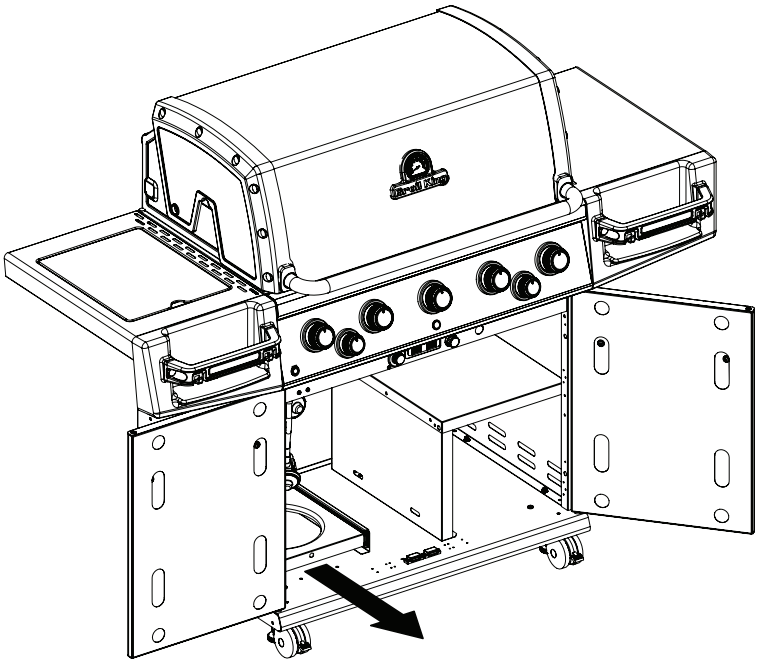

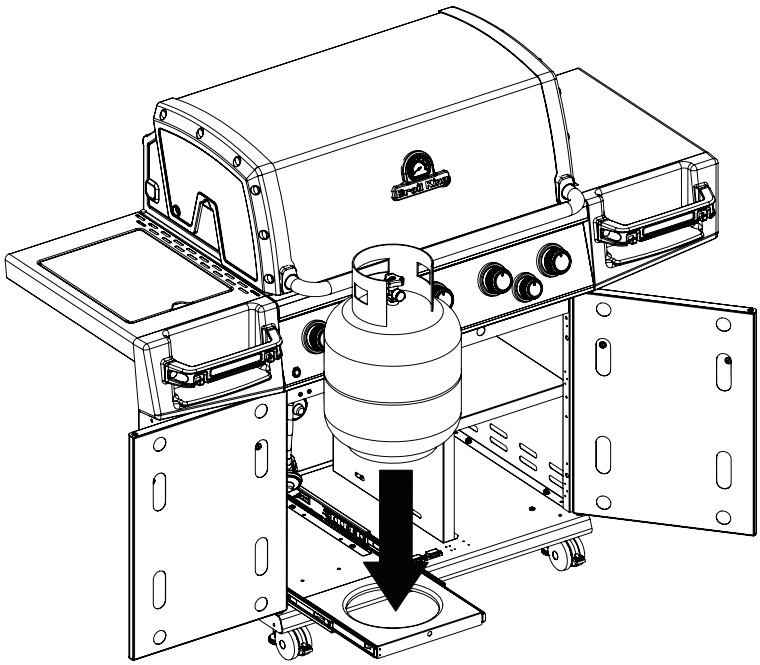

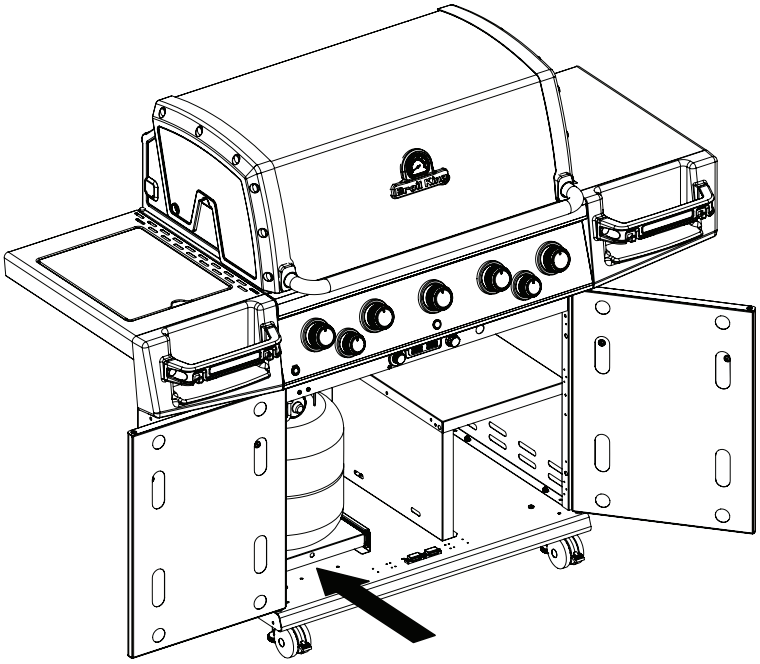

24

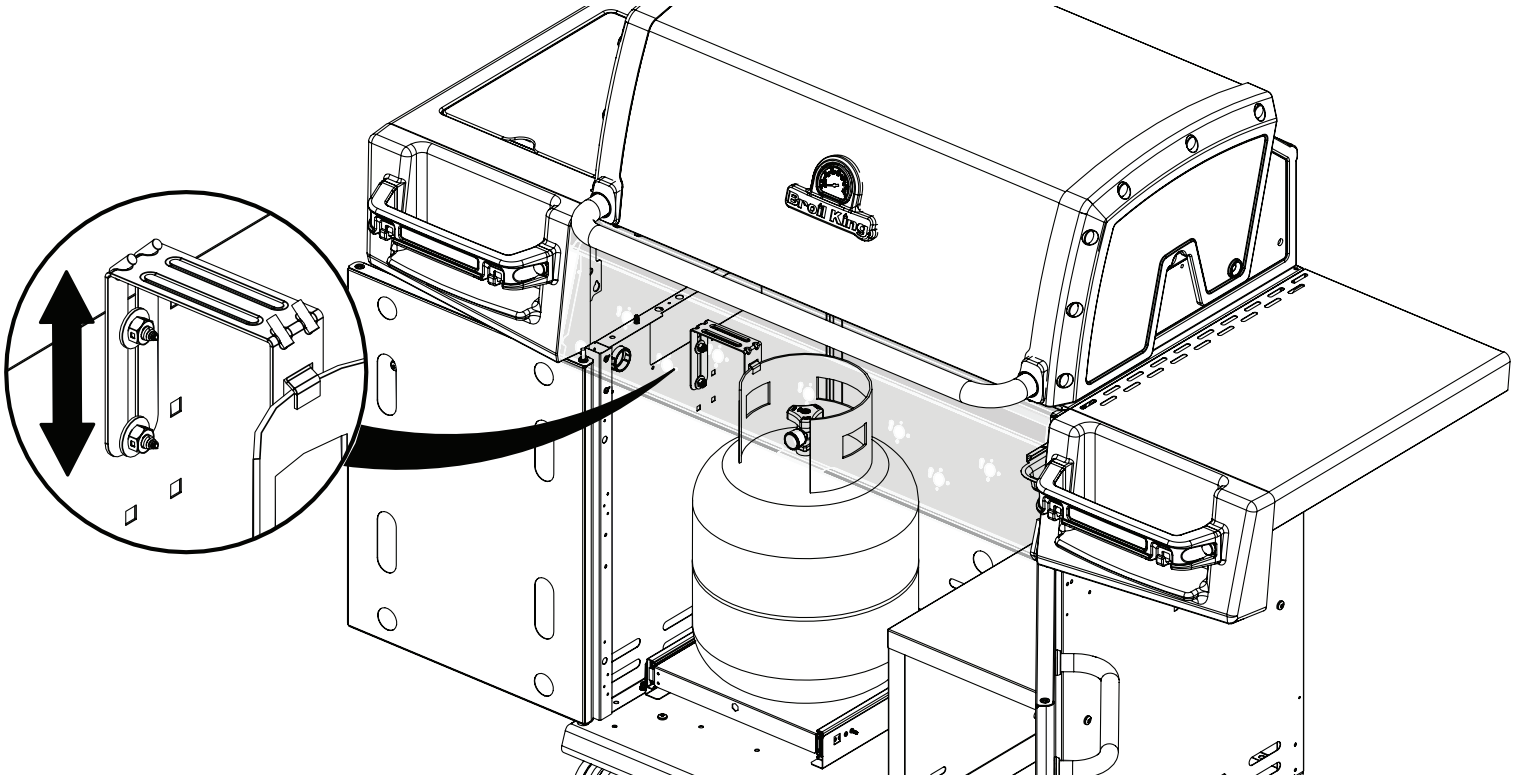

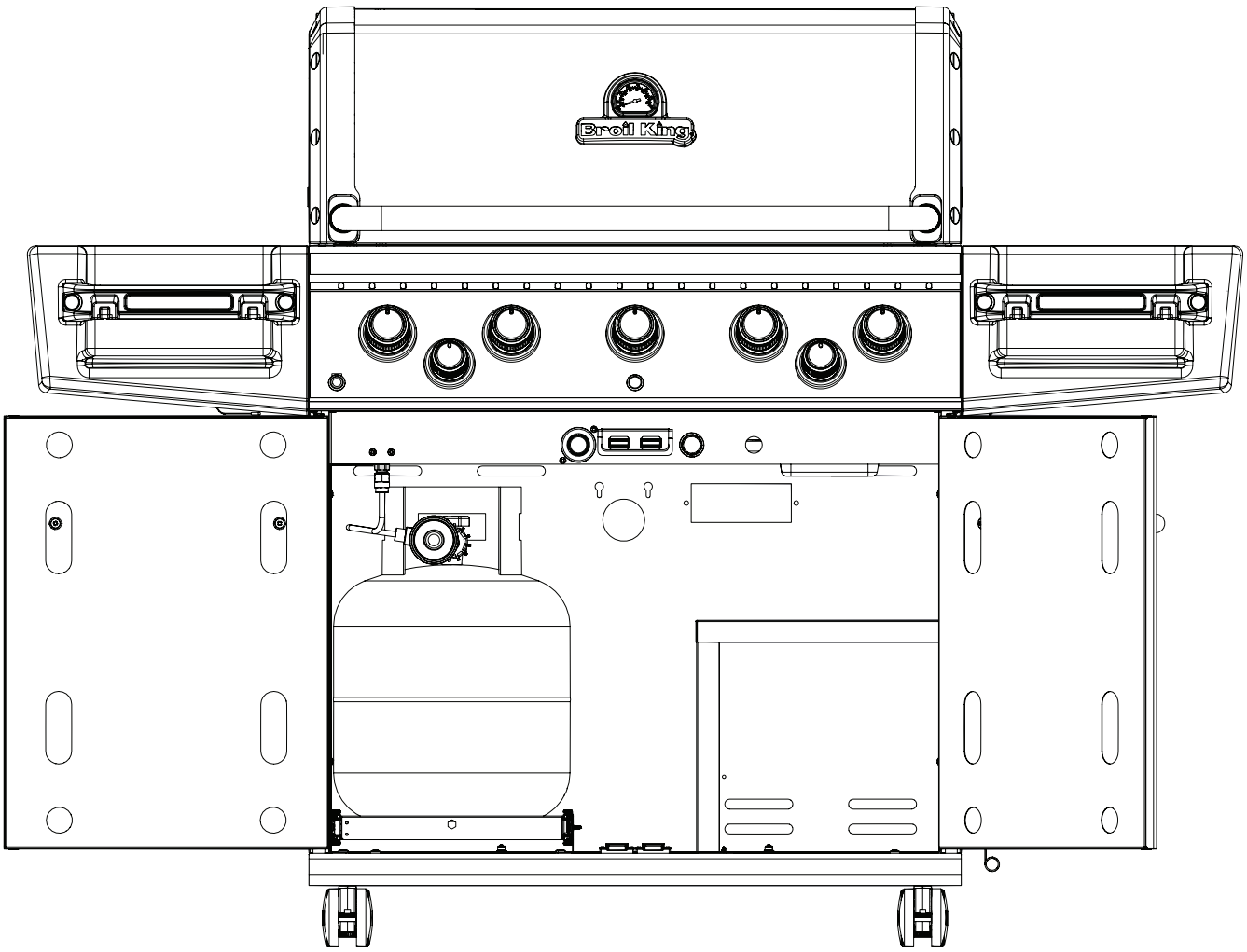

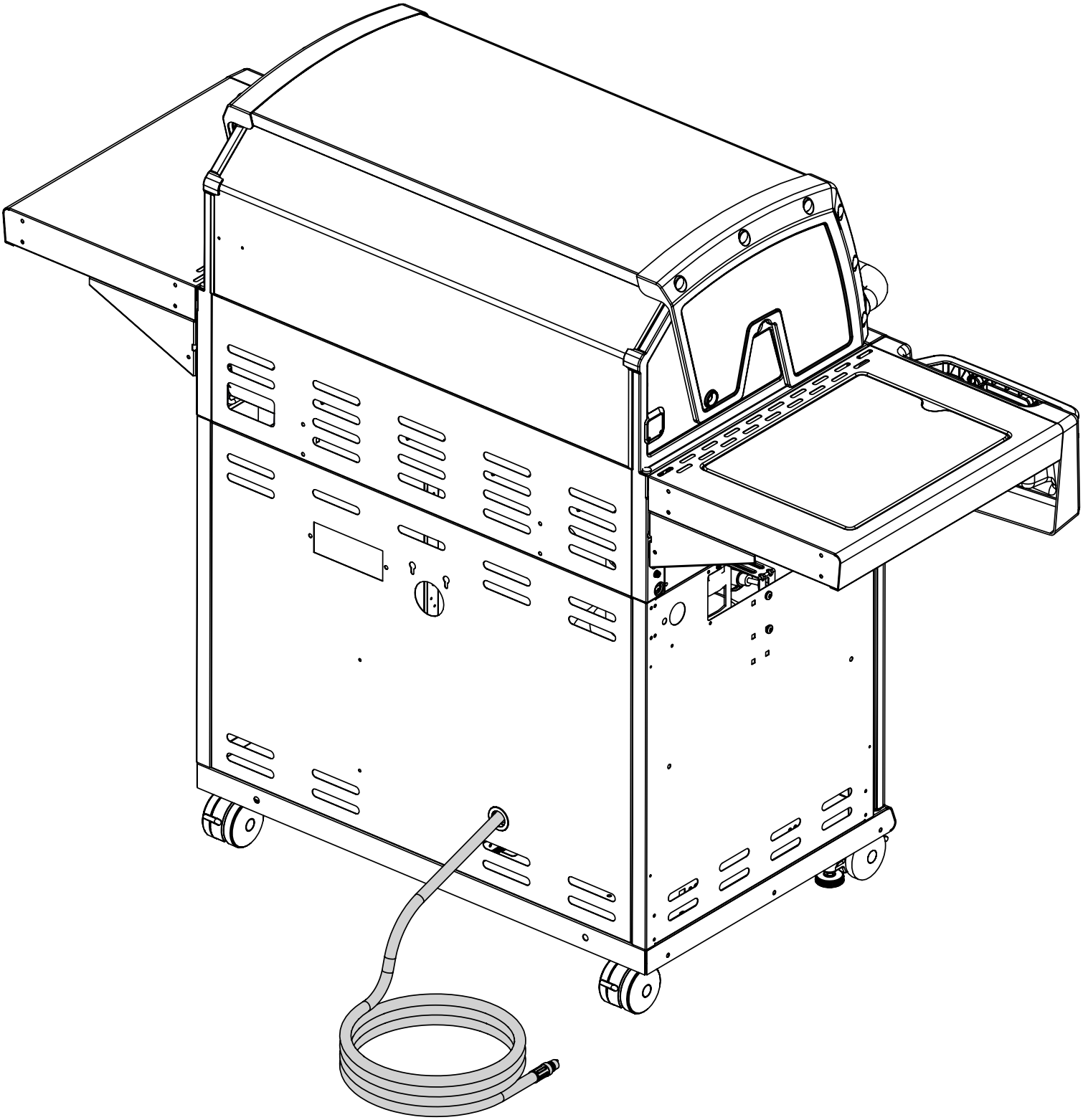

26	(2) 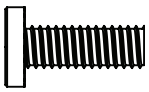 (2)

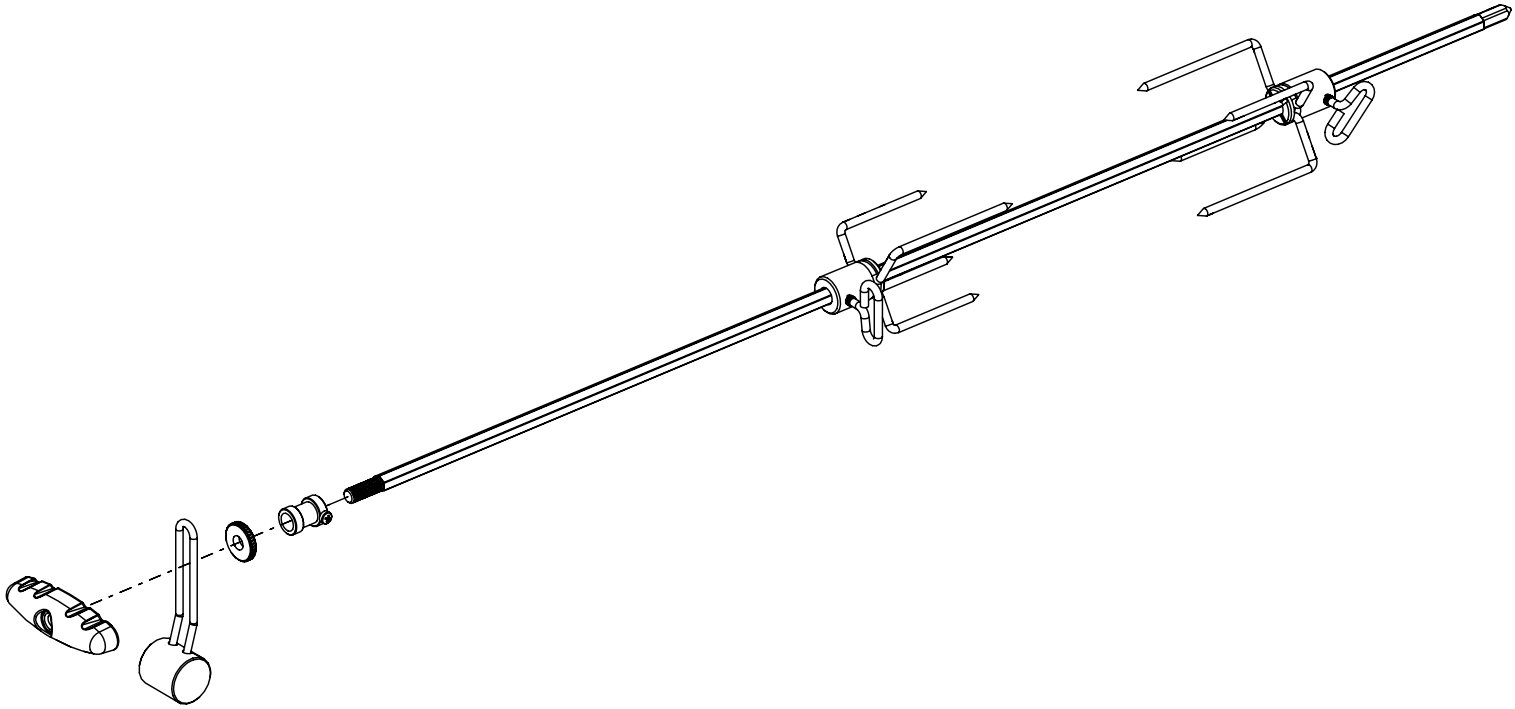

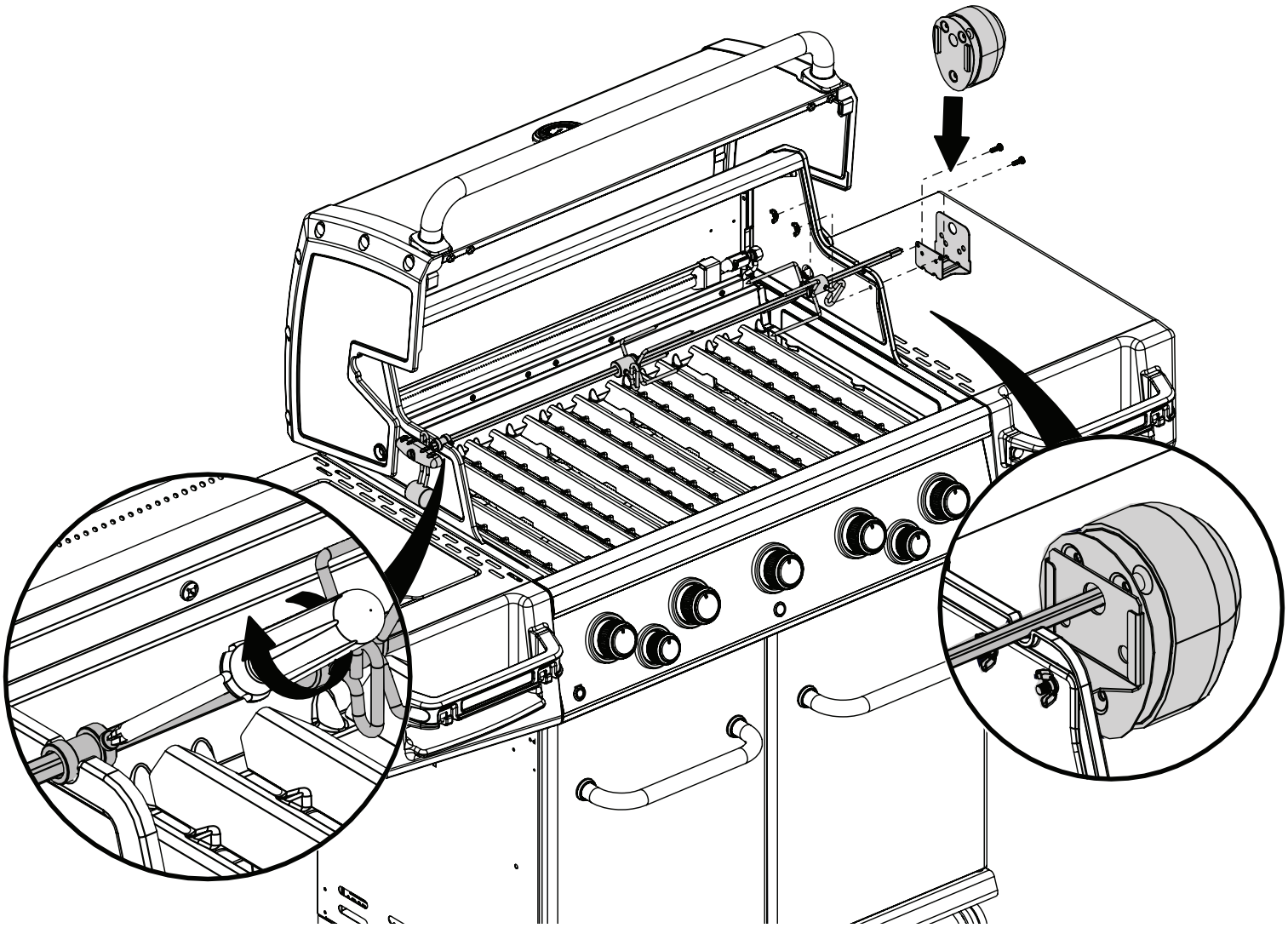

PARTS LIST / LISTE DES PIECES / LISTA DE PARTES

KEY #	ITEM #	DESCRIPTION	DESCRIPTION	DESCRIPTION	9589-44	9589-47
1	27006-003	FIRE BOX ASSEMBLY	FOUR	HORNO	1	1
2	86006-303	LID ASSEMBLY	LE COUVERCLE	TAPA	1	1
5	27249-904	GREASE SHIELD	PROTECTION CONTRE LA GRAISSE	PROTECTOR CONTRA GRASA	5	5
7	Y-11544S	SCREW - BURNER	VIS - BRÛLEUR	TORNILLO - QUEMADOR	5	5
8	S21242	BURNER CLIP	ATTACHE DE CHEVILLE	GANCHO PARA EL REMOLQUE	5	5
18	22022-284	GRID	GRILLE	REJILLA	2	2
18A	22005-284	GRID	GRILLE	REJILLA	1	1
20	22006-991	GRID - WARMING RACK	GRILLE - MAINTIEN AU CHAUD	REJILLA - ESTANTE PARA CALENTAR	1	1
22	22026-904	COLLECTOR BOX	RECIPIENT	CAJA RECOLECTORA	1	1
25	22909-104LP	BURNER	BRÛLEUR	QUEMADOR	5	·
	22909-104NG	BURNER	BRÛLEUR	QUEMADOR	·	5
26	22001-769	CONTROL KNOB	BOUTON DE CONTROLE	PERILLA DE CONTROL	5	5
26A	22001-669	CONTROL KNOB	BOUTON DE CONTROLE	PERILLA DE CONTROL	2	2
27	22002-264	CONTROL BEZEL	MONTURE DE CONTROLE	PANEL DE CONTROL	5	5
27A	22001-164	CONTROL BEZEL	MONTURE DE CONTROLE	PANEL DE CONTROL	2	2
28	22006-883	CONTROL COVER	PANNEAU DE CONTROLE	CUBIERTA DE CONTROL	1	1
29	Y-12678	BEZEL STOP	OBTURATEUR	OBTURADOR	1	1
30	Y-12674	KNOB ADAPTER	ADAPTATEUR DE BOUTON	ADAPTADOR DE PERILLA	1	1
32	10111-15A	HOSE	TUYAU	MANGUERA	1	1
33	10153-93	QUICK DISCONNECT FITTING	ACCOUPLEMENT À DÉBRANCHEMENT R	RACOR DE DESCONEXIÓN RÁPIDA	1	1
34	S13473-IR	HOSE-SIDE BURNER	TUYAU DU BRULEUR LATERAL PL	MANGUERA - QUEMADOR LATERAL	1	1
34A	Y-11230	COTTER PIN	ATTACHE DE CHEVILLE	CHAVETA	1	1
35	29006-074IR	CONTROL ASSEMBLY	SOUPAPE	MECANISMO DE CONTROL	1	·
	29006-077IR	CONTROL ASSEMBLY	SOUPAPE	MECANISMO DE CONTROL	·	1
36	10342-T21	ELECTRODE – SIDE BURNER	ELECTRODE – BRULEUR DE COTE	ELECTRODO - QUEMADOR LATERAL	1	1
37	20809-957	TUBE-REAR BURNER ASSY	TUBE DE BRÛLEUR ARRIÈRE	TUBO, QUEMADOR POSTERIOR	1	1
38	Y-11990	HEX NUT	ÉCROU	TUERCA HEXAGONAL	1	1
39	10110-74	TUBE - COMPRESSION FITTING	TUBE	TUBO	1	1
40	10114-16	HOSE & REGULATOR	TUYAU ET REGULATEUR PL	MANGUERA Y REGULADOR	1	·
	10111-K45	HOSE NATURAL GAS	TUYAU (GAZ NATUREL)	MANGUERA DE GAS NATURAL	·	1
41	20153-64	ORIFICE ADAPTER	ADAPTATEUR	ADAPTADOR	1	1
42	10153-79	FITTING	RACCORD	CONECTOR	1	1
43	10342-E13	ELECTRODE	ELECTRODE	ELECTRODO	2	2
43A	10342-E22	ELECTRODE	ELECTRODE	ELECTRODO	1	1
44	10342-45	ELECTRONIC IGNITOR	ALLUMAGE ÉLECTRONIQUE	ENCENDEDOR ELECTRÓNICO	1	1
44A	25070-92	WIRE - IGNITOR	FIL ÉLECTRIQUE - ALLUMAGE	CABLE - ENCENDEDOR	1	1
44B	25070-93	BUTTON - IGNITOR	BOUTON - ALLUMAGE	PULSADOR - ENCENDEDOR	1	1
45	10693-091	ORIFICE	ORIFICE	ORIFICIO	1	·
	10693-132	ORIFICE	ORIFICE	ORIFICIO	·	1
46	23039-274	GREASE RAIL	GUIDE DU BAC A GRAISSE	RIEL DE GRASA	2	2
47	21036-991	GREASE RAIL	GUIDE DU BAC A GRAISSE	RIEL DE GRASA	2	2
48	22009-901	GREASE PAN	CUVETTE A GRAISSE	BANDEJA PARA LA GRASA	2	2

PARTS LIST / LISTE DES PIECES / LISTA DE PARTES

KEY #	ITEM #	DESCRIPTION	DESCRIPTION	DESCRIPTION	9589-44	9589-47
49	27056-901	GREASE TRAY	PLATEAU A GRAISSE	BANDEJA RECOLECTORA DE GRASA	1	1
51	22209-903	FLAV-R-WAVE ®	FLAV-R-WAVE ®	FLAV-R-WAVE®	5	5
56	24006-12A	HANDLE	POIGNÉE	MANGO	1	1
58	54009-936	BEZEL	MONTURE	PANEL	2	2
59	10081-BK630	NAMEPLATE	PLAQUE D'IDENTIFICATION	PLACA CON NOMBRE	1	1
60	10571-6	HEAT INDICATOR	INDICATEUR DE CHALEUR	INDICADOR DE TEMPERATURA	1	1
65	20005-000	MATCH LIGHT - STICK	ALLUMETTES	CERILLA - VARILLA	1	1
68	23276-213A	DOOR	PORTE	PUERTA	1	1
69	23276-233A	DOOR	PORTE	PUERTA	1	1
70	21106-13	HANDLE	POIGNÉE	MANGO	2	2
71	21070-13	BEZEL	MONTURE	PANEL	4	4
78	21336-111	BRACKET - DOOR CATCH	CROCHET DE PORTE	SOPORTE - RETÉN DE PUERTA	1	1
80	21109-905R	SIDE PANEL	PANNEAU LATERALE	PANEL LATERAL	2	2
82	25208-201	CABINET SHELF	L'ETAGERE DU CABINET	ESTANTE - GABINETE	1	1
83	21036-901	CABINET SHELF SUPPORT	SUPPORT POUR L'ETAGERE	SOPORTE PARA ESTANTE DE GABINETE	1	1
84	21099-10A	BASE - TANK	TABLETTE INFERIEUR	BASE - TANQUE	1	·
88	21306-925R	PANEL - REAR	PANNEAU - ARRIÈRE	PANEL - POSTERIOR	1	1
90	51096-955	BASE	TABLETTE INFERIEURE	BASE	1	1
100	21039-911	BRACKET – CASTOR SUPPORT	SUPPORT DE ROULLETTE	SOPORTE - PARA RUEDITA	2	2
102	10892-23	CASTOR	ROULETTES	RUEDITA	2	2
102A	10892-285	CASTOR	ROULETTES	RUEDITA	2	2
103	21009-951	TANK BRACKET	SUPPORT DU RESERVOIR	SOPORTE - TANQUE LP	1	·
114	23001-613	SHELF - RIGHT	PLANCHETTE LATERALE	ESTANTE	1	1
115	23001-653	SHELF - LEFT	PLANCHETTE LATERALE	ESTANTE	1	1
123	Y-12117	BUSHING	DOUILLE	COJINETE	2	2
124	23090-27	SIDE BURNER BODY	SUPPORT DE BRULEUR DE COTE	ESTANTE - QUEMADOR LATERAL	1	1
125	23000-253	SIDE BURNER COVER	COUVERCLE LATÉRAL	CUBIERTA - QUEMADOR LATERAL	1	1
126	20390-74	SIDE BURNER	BRULEUR DE COTE	QUEMADOR LATERAL	1	1
127	18670	SIDE BURNER SCREEN	ÉCRAN	PROTECCIÓN	1	1
128	23001-79	GRID	GRILLE	REJILLA	1	1
130	27905-354	BURNER ROTISSERIE	BRÛLEUR DE TOURNEBROCHE	QUEMADOR PARA ROSTIZAR	1	1
131	10693-109	REAR BURNER-ORIFICE	ORIFICE DU BRÛLEUR ARRIÈRE	QUEMADOR POSTERIOR - ORIFICIO	1	·
	10693-160	REAR BURNER-ORIFICE	ORIFICE DU BRÛLEUR ARRIÈRE	QUEMADOR POSTERIOR - ORIFICIO	·	1
133	S15271	HANDLE	POIGNEE	MANGO	1	1
134	S15270	BALANCER	CONTREPOIS	BALANCEADOR	1	1
135	S15299	WASHER	RONDELLE	ARANDELA	1	1
136	S15263	BUSHING	COL	COJINETE	1	1
137	S15259	SPIT ROD	BROCHETTE	BARRA ROSTIZADORA	1	1
138	S15287	4 PRONG FORKS	FOURCHETTE A 4 FOURCHON	HORQUILLAS DE 4 PUNTAS	2	2
139	57039-901	ROTISSERIE BRACKET	SUPPORT	SOPORTE DEL ROSTIZADOR	1	1
140	S21125	SCREW #8 X 1/2	VIS #8 X 1/2	TORNILLO #8 X 1/2	4	4
141	Y-11559	BOLT 1/4-20 X 1	BOULON 1/4-20 X 1	PERNO - 1/4-20 X 1	2	2

PARTS LIST / LISTE DES PIECES / LISTA DE PARTES

KEY #	ITEM #	DESCRIPTION	DESCRIPTION	DESCRIPTION	9589-44	9589-47
142	S21127S	SCREW #8-32 X 7/16	VIS #8-32 X 7/16	TORNILLO #8-32 X 7/16	21	21
144	Y-12220	BUSHING	DOUILLE	COJINETE	1	2
145	S21235	HINGE PIN	GOUPILLE DE CHARNIÈRE	CLAVIJA DE BISAGRA	2	2
146	S21233	HITCH PIN CLIP	ATTACHE DE CHEVILLE	GANCHO PARA EL REMOLQUE	2	2
147	Y-11231	LID BUMPER	BUTOIR DU COUVERCLE	TOPE DE LA TAPA	2	2
148	10240-20	DOOR PIN	GOUPILLE DE LA PORTE	CLAVIJA DE LA PUERTA	2	2
149	Y-11551	SHOULDER SCREW 1/4-20 X 1	GOUPILLE DE LA PORTE	CLAVIJA DE LA PUERTA	2	2
150	Y-12124	DOOR PIN CAP	CAP PORTE PIN	TAPA DE CLAVIJA DE LA PUERTA	2	2
151	Y-12857	WASHER	RONDELLE	ARANDELA	4	4
152	Y-12222	MAGNET	AIMANT	IMÁN	2	2
153	Y-12223	SNAP IN MAGNET	AIMANT	IMÁN DE AJUSTE	2	2
154	Y-11560	SCREW 1/4-20 X 1-1/2	VIS 1/4-20 X 1-1/3	TORNILLO 1/4-20 X 1-1/2	8	8
155	S21124	SCREW #8 X 1/2	VIS #8 X 1/2	TORNILLO #8 X 1/2	10	10
156	Y-11793	NUT 1/4-20	ECROU 1/4-20	TUERCA 1/4-20	8	8
157	Y-12835	SCREW #6-32 X 1/4	VIS #6-32 X 1/5	TORNILLO #6-32 X 1/4	2	2
158	Y-12646	SCREW SHOULDER #8 X 1/2	VIS SHOULDER #8 X 1/3	TORNILLO - DE HOMBRO #8 X 1/2	2	2
160	Y-29304	BOLT #10-24 X 3/8	BOULON #10-24 X 3/8	PERNO #10-24 X 3/8	6	6
161	Y-12310	SCREW 1/4-20 X 3/4	VIS 1/4-20 X 3/4	TORNILLO 1/4-20 X 3/4	4	4
163	S35094	SCREW #10-24 X 5/8	VIS #10-24 X 5/8	TORNILLO #10-24 X 5/8	1	1
169	S21061	WING NUT	ECROU PAPILLON	TUERCA MARIPOSA	2	2
170	S15517-011	ELECTRODE ASSEMBLY	ELECTRODE	ELECTRODO	1	·
	S15517-018	ELECTRODE ASSEMBLY	ELECTRODE	ELECTRODO	·	1
171	S15236	MOTOR	MOTEUR	MOTOR	1	1
172	S15508	ELECTRODE	ELECTRODE	ELECTRODO	1	1
173	S21362	SPRING	RESSORT	RESORTE	1	1
174	S21255	WASHER	RONDELLE	ARANDELA	2	·
175	Y-11546	SCREW - 1/4:20 X 5/8	BOULON - 1/4:20 X 5/8	TORNILLO 1/4-20 X 5/8	2	·
176	Y-11795	NUT 1/4-20	ECROU 1/4-20	TUERCA 1/4-20	2	·
180	S35095	SCREW #10-24 X 5/8	VIS #10-24 X 5/8	TORNILLO #10-24 X 5/8	2	2
181	25030-73	WIRE - BATTERY PACK	LE FIL - TRANSFORMATEUR	DE ALAMBRE - TRANSFORMADOR	1	1
181A	25070-95	LIGHT SWITCH	COMMUTATEUR LEGER	INTERRUPTOR DE LA LUZ	1	1
184	25080-80	BATTERY PACK	BATTERIE	BATERÍA	1	1
186	Y-12865	SCREW 1/4-20 X 3/4	VIS 1/4-20 X 3/4	TORNILLO 1/4-20 X 3/4	34	30
190	25020-83	WIRE - LED LIGHT	DIODES ÉLECTROLUMINESCENTES	DE ALAMBRE - DIODO LUMINOSO	1	1
191	25020-84	WIRE - LED LIGHT	DIODES ÉLECTROLUMINESCENTES	DE ALAMBRE - DIODO LUMINOSO	1	1
193	SP11-25	LID BUMPER	BUTOIR DU COUVERCLE	TOPE DE LA TAPA	2	2

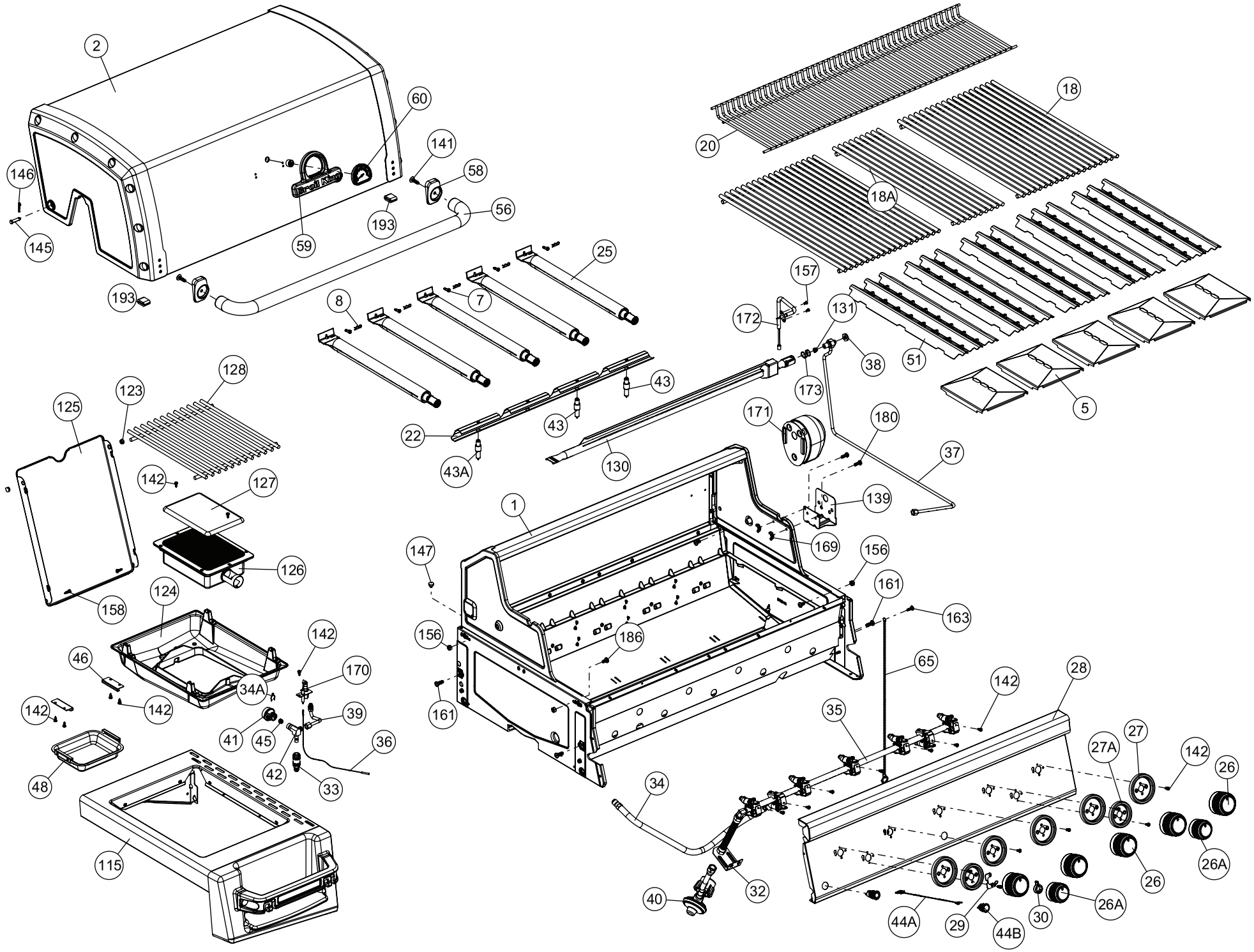
2
60
141
58
146
56
145
59
193
193
25
8
7
20
18
18A
157
172
131
38
51
5
173
128
123
125
43
43
22
43A
130
171
180
37
142
127
139
1
169
147
156
126
161
163
158
124
186
156
142
65
46
170
34A
142
28
142
161
39
35
41
45
36
27A
27
142
26
42
33
34
48
26A
26
115
40
32
44A
29
44B
30
26A

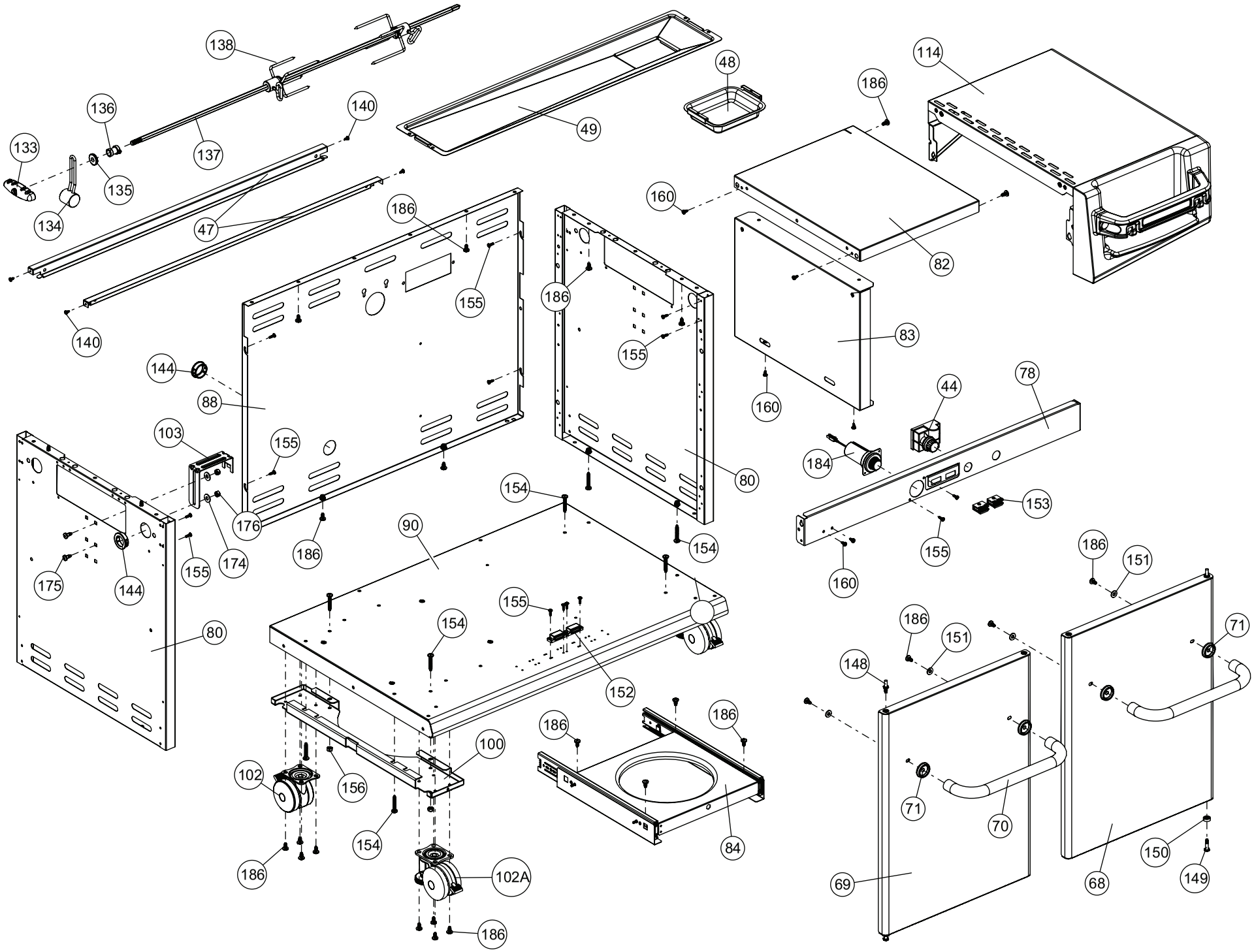
138
136
133
135
134
137
140
47
140
49
48
186
114
160
82
186
155
186
155
83
160
144
88
44
78
103
155
184
80
153
154
176
90
174
186
154
155
175
144
155
160
186
151
154
155
186
151
71
80
148
152
186
186
100
102
156
71
70
154
84
150
186
102A
69
68
149
186

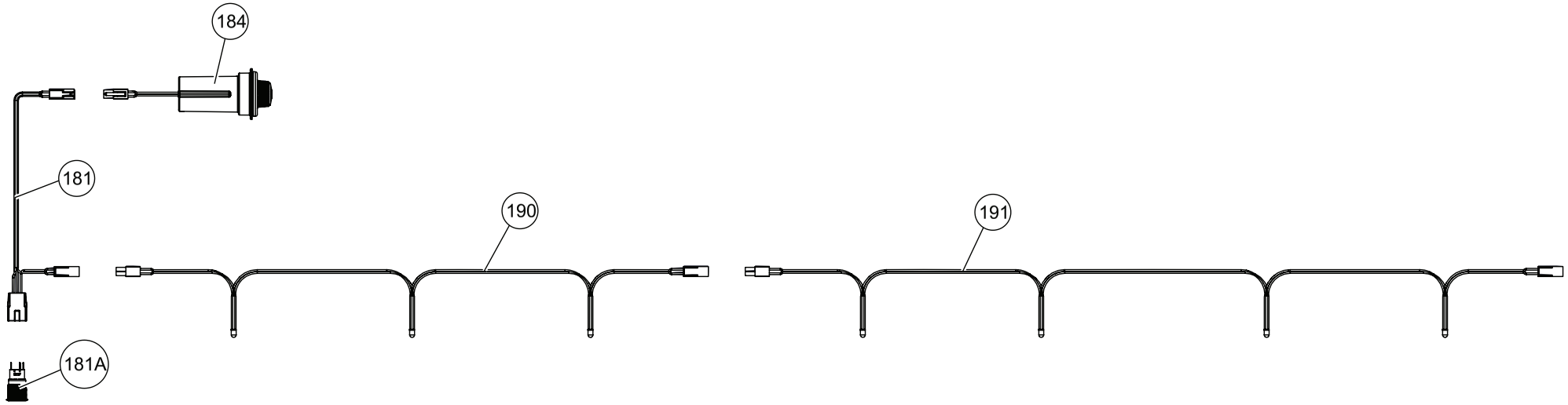
184
181
190
191
181A